PALRAM

Assembly Instructions

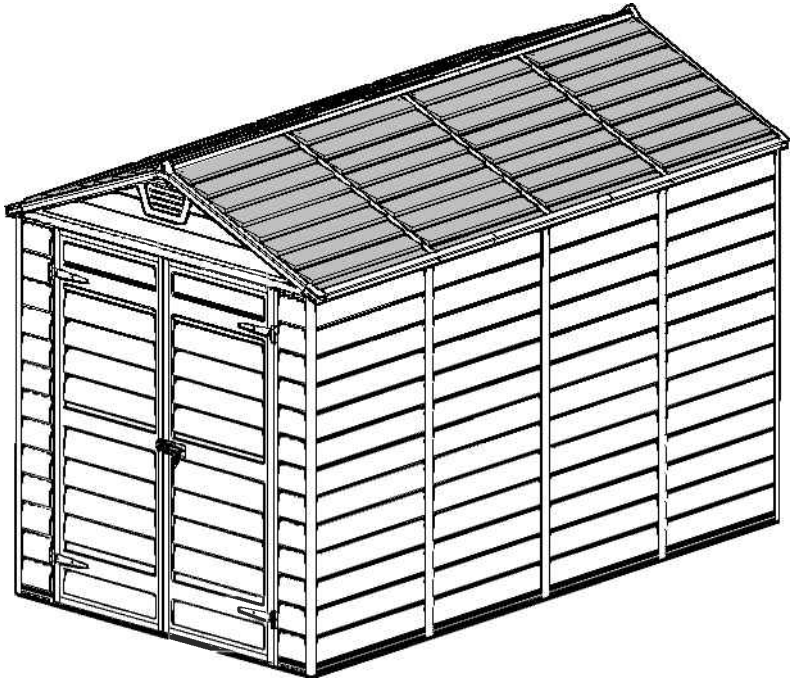

Skylight Shed™ - 6x10

Approx. Dim.
305.5L x 185.5W x 217H cm / 120.3"L x 73"W x 85.4"H

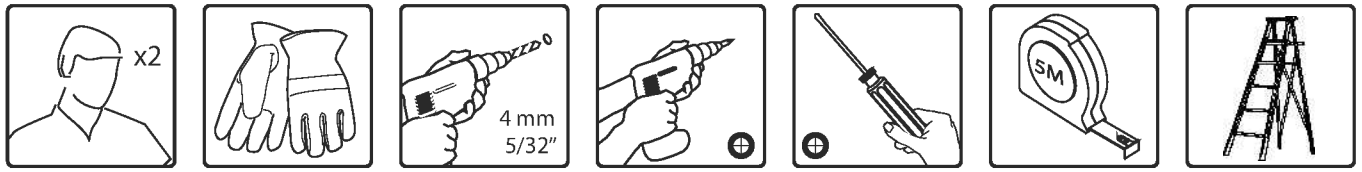

After Sale Service

Email: customer.service@palram.com

USA	877-627-8476	**England**	01302-380775	**France**	0169-791-094
Canada	1 800-866-5749	**Germany**	0180-522-8778	**International**	+972 4-848-6942

www.palram**applications**.com

15.02_Languages_77289_G3_V2

EN

IMPORTANT
Please read these instructions carefully before you start to assemble this shed.
Please carry out the steps in the order set out in these instructions.
Keep these instructions in a safe place for future reference.

Tools & Equipment

T001 - (supplied)

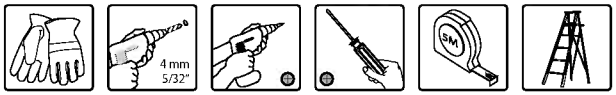

(these items not supplied)

Safety

- This shed must be placed and fixed on a leveled surface to ensure its stability. Make sure that screws and anchors are compatible with surface type.
- Some parts have metal edges. Please be careful when handling components.
- Always wear gloves, eye protection, and long sleeves when assembling or performing any maintenance on your shed.
- Do not attempt assembly on days with strong winds or low temperatures. If using a stepladder or power tools ensure that you follow the manufacturer's safety advice.
- Do not stand on the roof.
- Do not store hot items such as recently used grills, blowtorches etc. in the shed.
- Heavy or sharp articles should not be leaned against the wall panels.
- To prevent suffocation, do not allow children to play with packing materials.
- Shed must be secured by drilling through floor panels holes locations and inserting suitable screws into ground

Before you start

- Consult your local authorities for any building limitations or permits required to construct this garden shed.
- Complete site preparation before unpacking parts and beginning assembly.
- It is highly recommended to be assisted by a second person in some steps.
- Sort the parts and check against the contents parts list.
- Please take safety precautions during assembly.

During Assembly

When encountering the information icon, please refer to the relevant assembly step for additional comments and assistance.

This icon indicates that the installer should be inside the product.

This icon indicates that the installer should be outside the product.

Attention:

- It is important to drill the screws at the top of the panel ridge and to make sure that screws penetrate through the panel in order to have maximum durability.
- Make sure to position the panel's bottom ridge towards the shed floor and that it is enclosing it.

Step 3: Place the first wall panel at the back of the shed, according to the stamped serial number (**part 7699**).

Step 43: Note that panels and profiles connected in the right direction as well as the profiles holes placed correctly as illustrated.

Step 50: Anchor the shed on to a solid surface such as concrete or asphalt, use suitable screws and plugs. (Screws and plugs are not supplied).

*Please note: Anchoring this product to the ground is essential to its stability and rigidity. It is required to complete this stage in order for your warranty to be valid.

Do not tighten screws and nuts (411 & 412) until completion of assembly process.
These 2 icons indicate if screws' tightening is required or not.

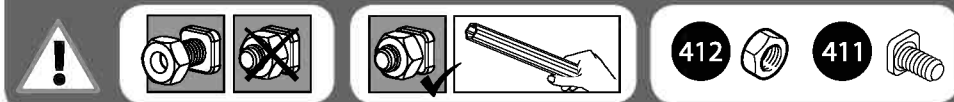

15.02_G3_V2

IMPORTANTE:
Lea cuidadosamente estas instrucciones antes de comenzar a ensamblar el producto. Por favor siga el orden que estas instrucciones indican.
Guarde este instructivo en un lugar seguro para futuras consultas.

Usted necesitará:

T001 - (incluido)

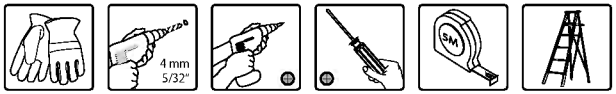

(estos artículos no están incluidos)

Seguridad:

- Este cobertizo debe colocarse y fijarse en una superficie plana para asegurar su estabilidad.
- Asegúrese que los tornillos y anclas sean compatibles con el tipo de superficie.
- Algunos componentes tienen puntas de metal. Manéjelos con cuidado al instalarlos.
- Siempre utilice guantes, lentes de protección y mangas largas a la hora de instalar o realizar cualquier mantenimiento al cobertizo.
- No realice el montaje del producto en días con mucho viento o temperaturas bajas. Si utiiza escalera de tijera o herramientas eléctricas, asegúrese de seguir las recomendaciones de seguridad del fabricante.
- No se pare en el techo del cobertizo.
- No almacene artículos calientes en el cobertizo como por ejemplo, taladros que acaban de ser utilizados, sopletes, etc.
- No recargue artículos muy pesados o puntiagudos en las paredes del producto.
- Para evitar casos de asfixia, no deje que los niños jueguen con el material de empaque de los componentes.
- El cobertizo debe ser fijado al piso a través de los orificios en los paneles correspondientes e insertando tornillos compatibles al tipo de suelo.

Antes de empezar:

- Consulte las limitaciones, requisitos, permisos y a las autoridades locales para la construcción de este cobertizo de jardín.
- Prepare el lugar de instalación y fijación antes de desempacar los componentes.
- Es muy recomendable y/o necesaria la asistencia de una segunda persona en algunos pasos del ensamblaje
- Ordene los componentes y revíselos contra la lista de contenidos del producto.
- Siempre diríjase con precaución y cuidado durante la instalación.

Durante la instalación

Cuando encuentre el ícono de información, por favor lea con cuidado dicho paso con comentarios y asistencia adicionales.

Este ícono indica que el instalador debe estar dentro del producto.

Este ícono indica que el instalador debe estar fuera del producto.

Atención:

- Es muy importante que los tornillos sean taladrados en la parte superior del panel y asegurarse de que el tornillo penetre todo el panel para máxima durabilidad.
- Asegúrese de colocar adecuadamente la parte inferior del panel contra el piso del producto y esté fijado completamente a él.

Paso 3: Coloque la primer pared o panel en la parte posterior del cobertizo, de acuerdo al número de serie indicado como **Part 7699**.

Paso 43: Todos los paneles y perfiles deben ser conectados en la dirección correcta, al igual que los orificios de los perfiles, como la ilustración lo indica.

Paso 50: Ancle el cobertizo a una superficie sólida como hormigón o asfalto, utilice tornillos y tapones adecuados. (No se suministran los tornillos y tapones).

*Por favor, tenga en cuenta: Anclar este producto al suelo es esencial para su estabilidad y rigidez. Es necesario completar esta fase para que su garantía sea válida.

No apretar los tornillos y tuercas (411 y 412) hasta que termine el proceso de ensamble. Los siguientes 2 íconos le indicarán si el ajuste de los tornillos es necesario o no.

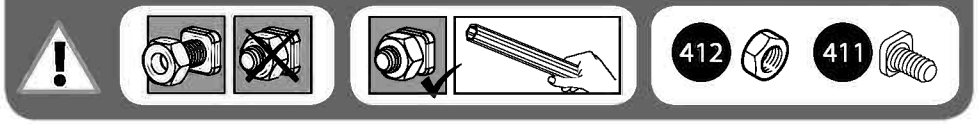

Contents

Item		Qty.
7733	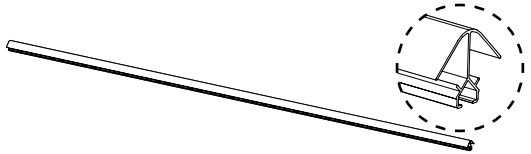	4
7732	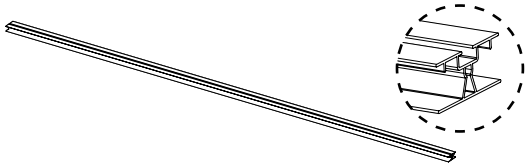	7
7725	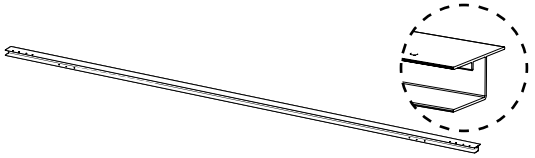	2
7727	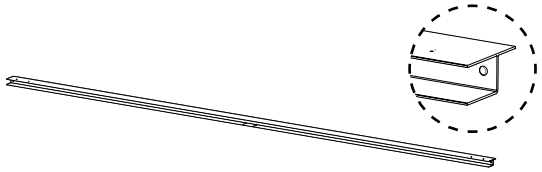	1
7965	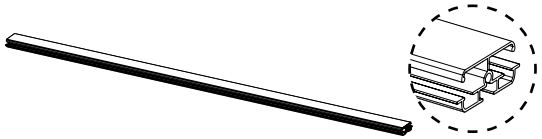	6
7968	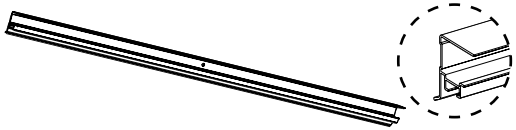	2
7970		2
7971		2

Item		Qty.
7381	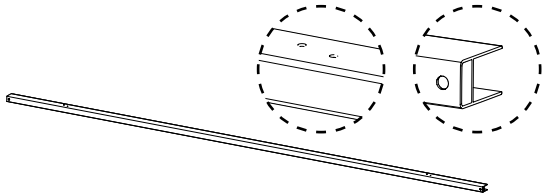	2
7382	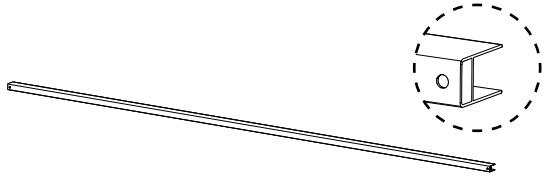	1
8012	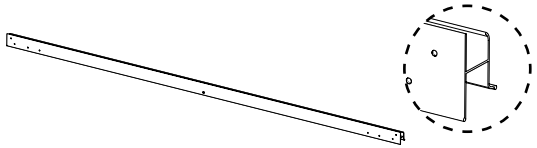	2
7726	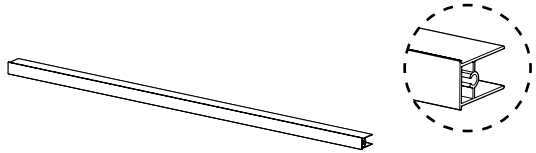	4
7967	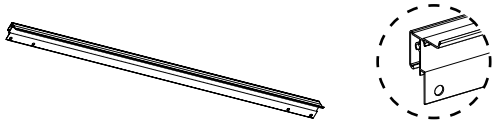	4
7961		2
7959		1
7976	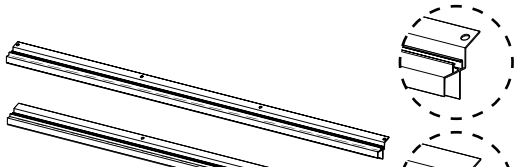	4
7974		2

Item		Qty.
7981	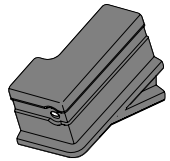	2
7980	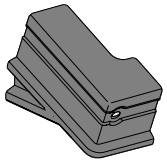	2
7979		2
7356	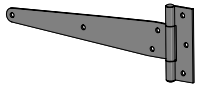	4
7352	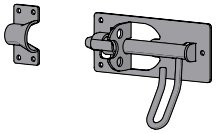	1
7870	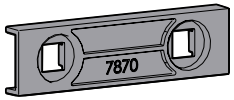	2
7871	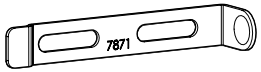	2
T001		1

Contents

Item		Qty.
7699	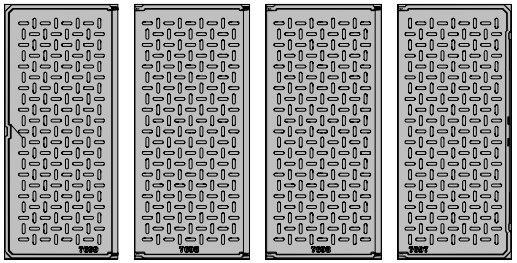	1
7698		2
7697		1
8106	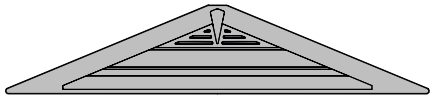	2
8105	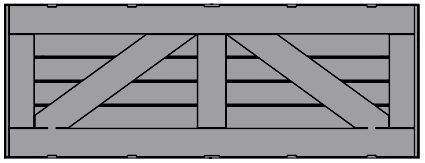	2
7706		2
7705	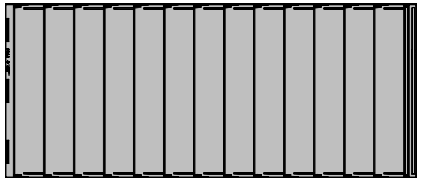	8
7704	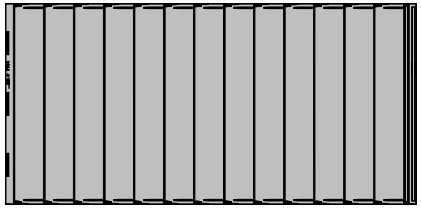	2

Item		Qty.
7982	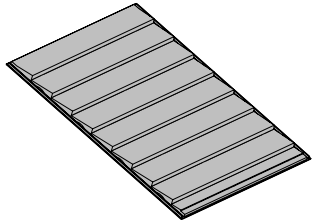	8
7716		1
7718	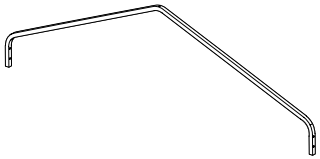	1
7720	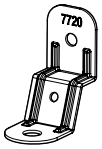	11
7400	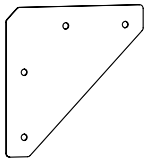	2
7986	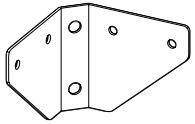	4
7985	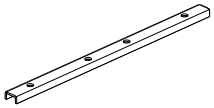	12
8018	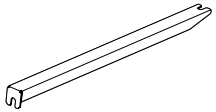	2

Item		Qty.
411		105 (+10)
466		110 (+10)
7284	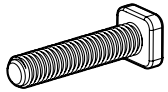	5
7441	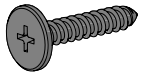	11 (+1)
7442	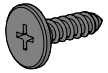	32 (+2)
7444		26 (+2)
7445		8 (+2)
4008 Black	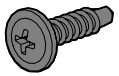	8 (+2)
4008 Silver	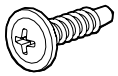	6 (+1)
431		9 (+1)
422		9 (+1)
428		9 (+1)

1

7697 ..... 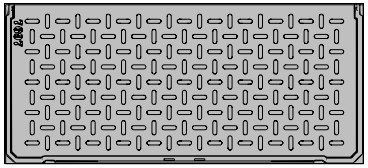 1

7698 ..... 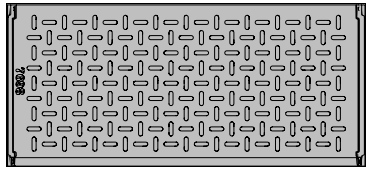 2

7699 ..... 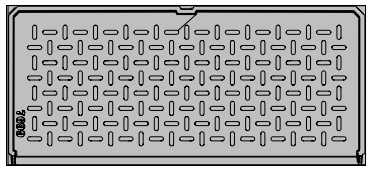 1

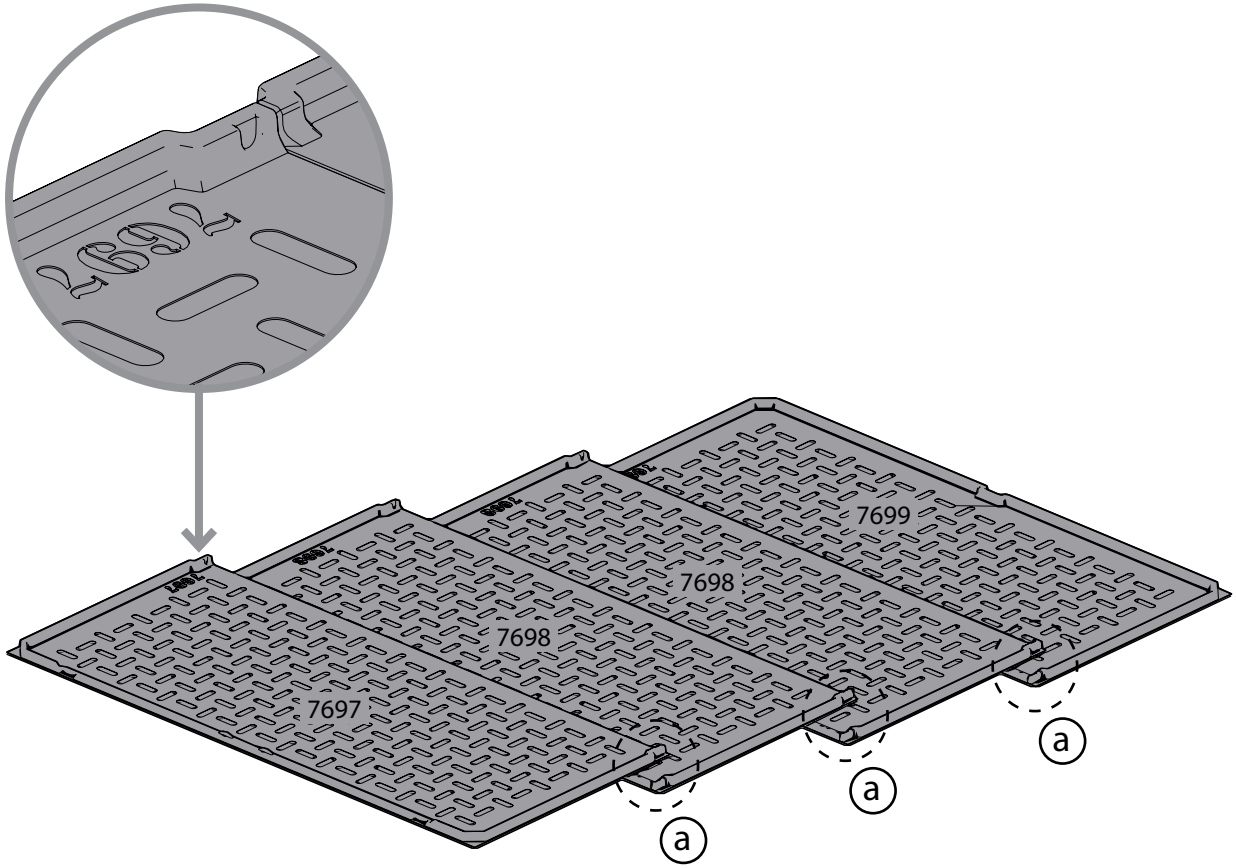

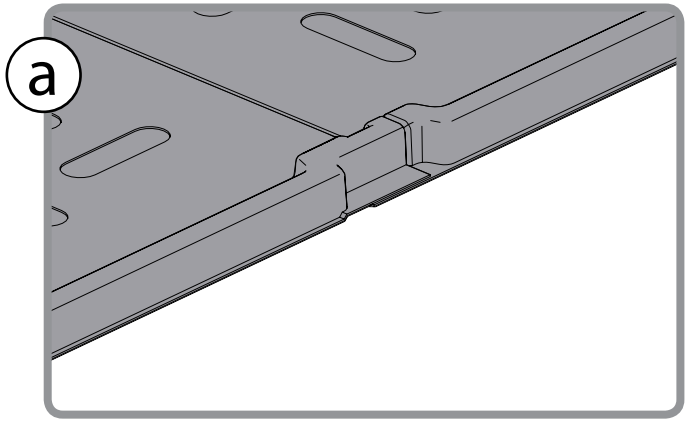

2

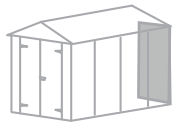

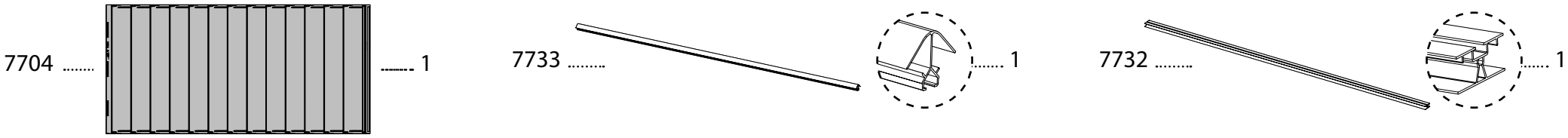
7704 1
7733 1
7732 1

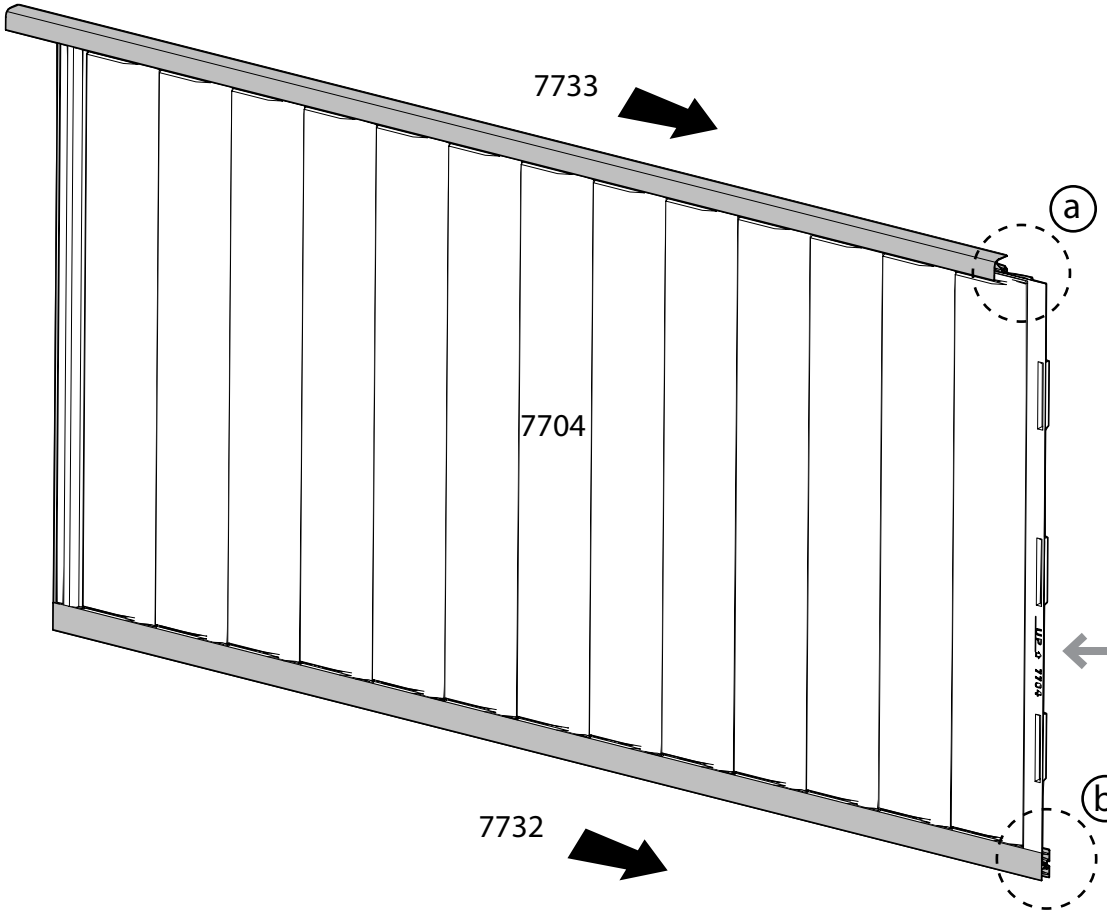
7733
a
7704
7732
b

7704
UP
7704

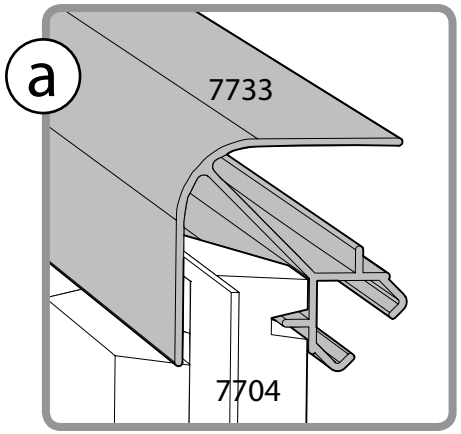
a
7733
7704

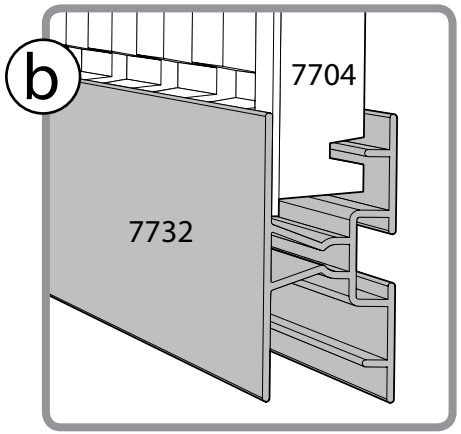
b
7704
7732

3

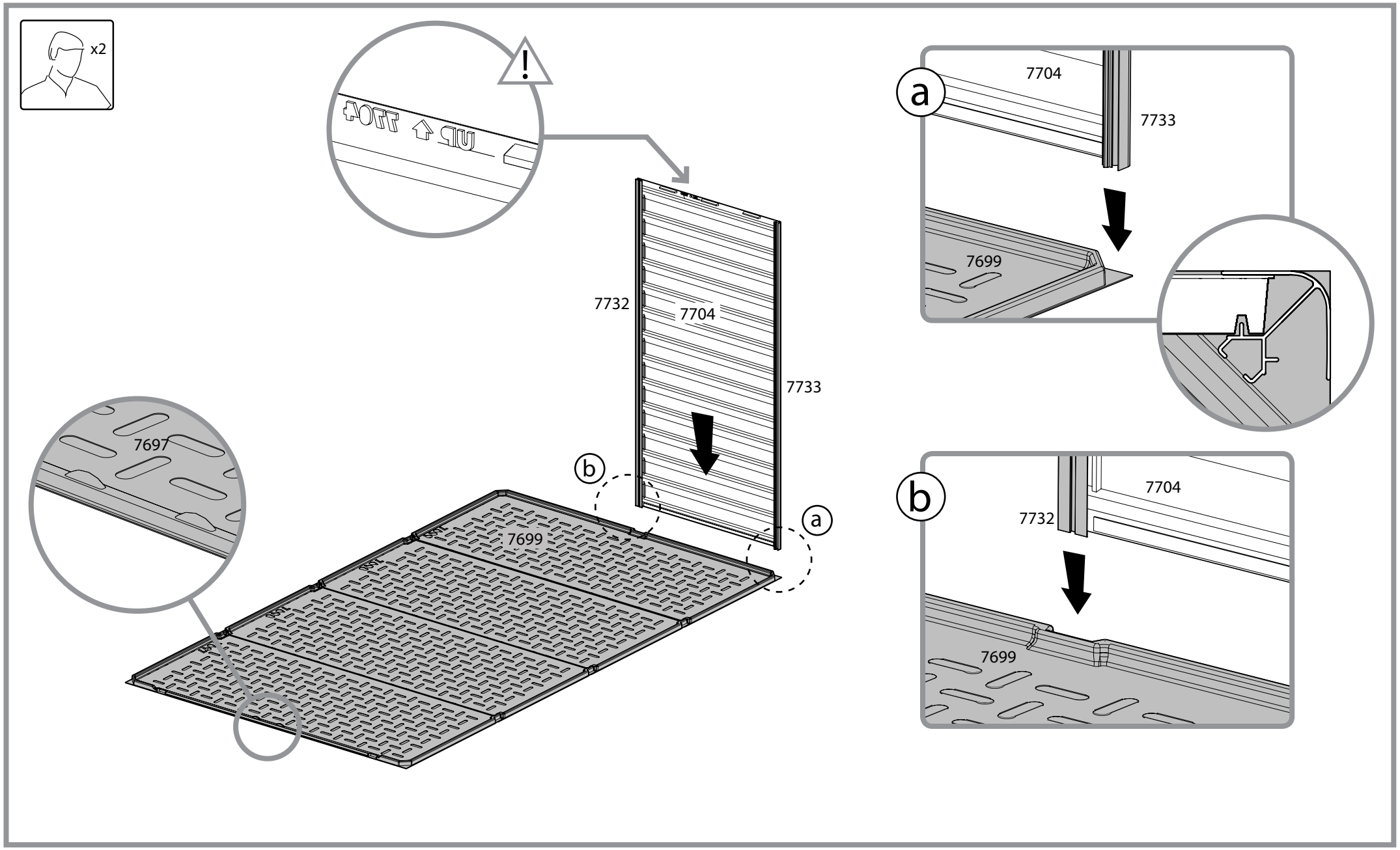

4

7720 1

411 1

466 1

7441 1

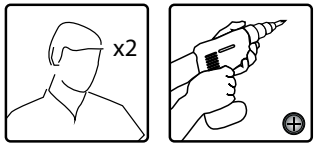

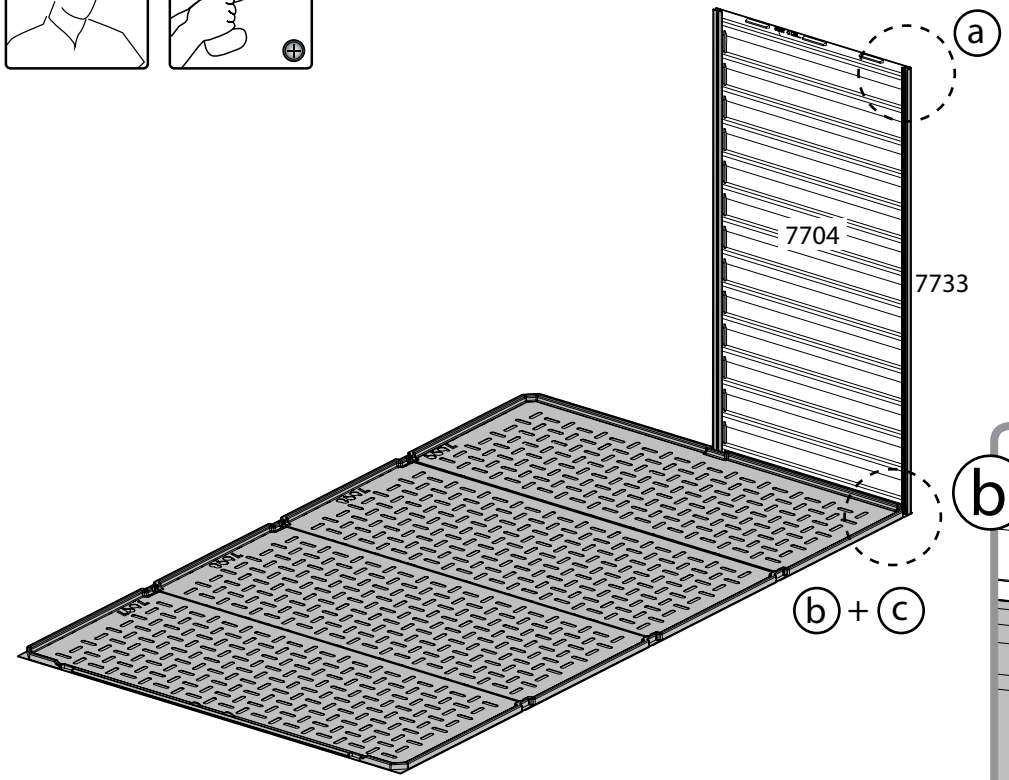

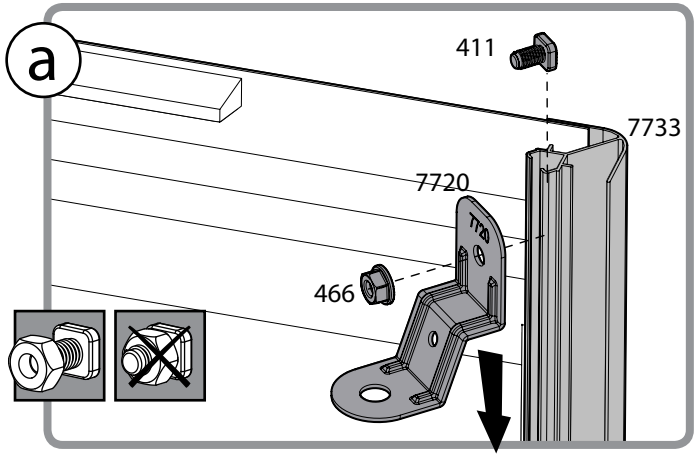

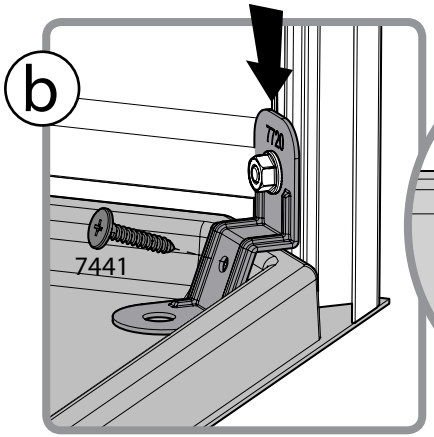

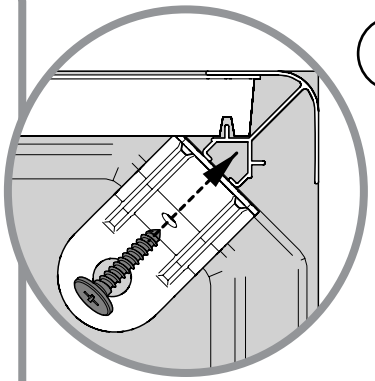

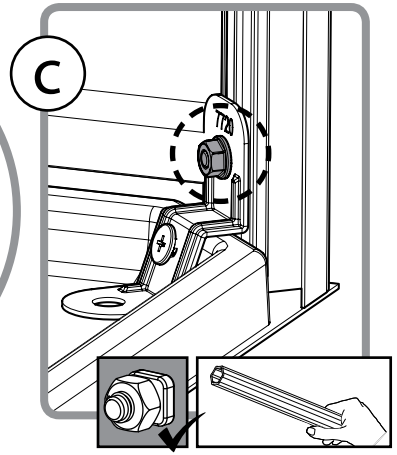

5

7720 ..... 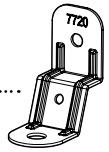 1

411 1

466 1

7441 ..... 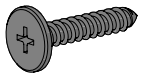 1

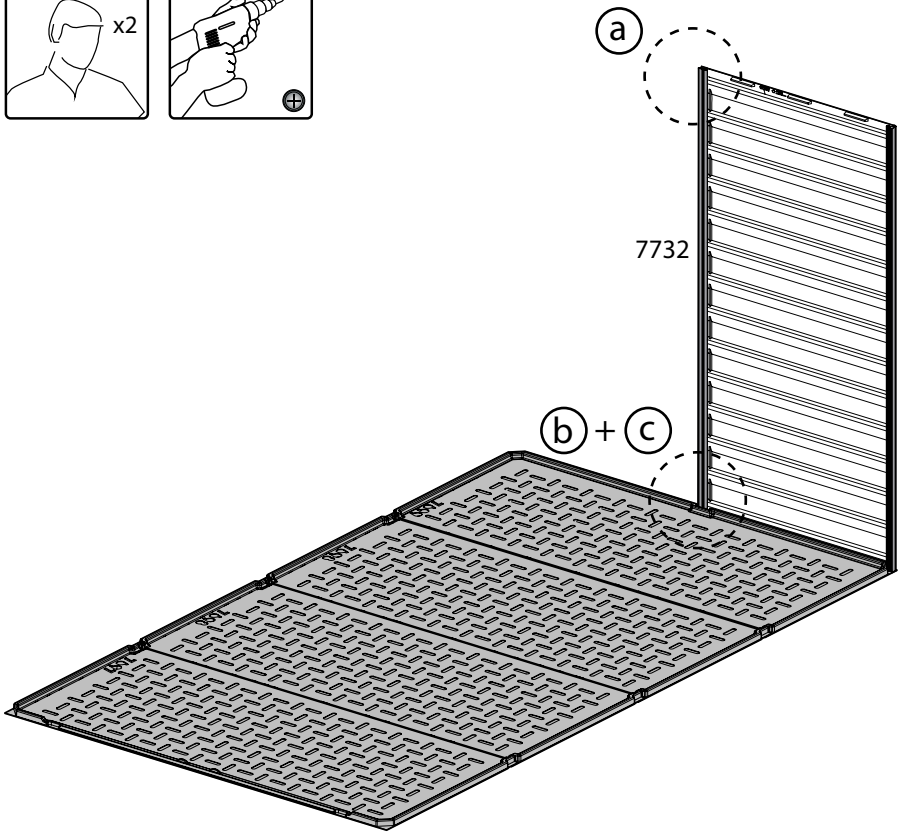

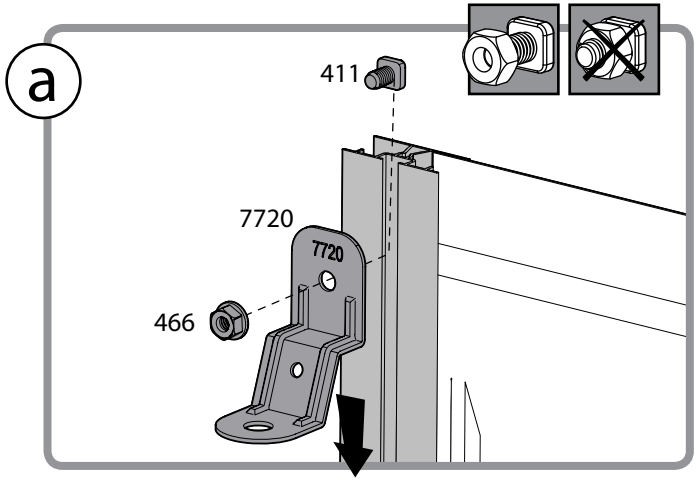

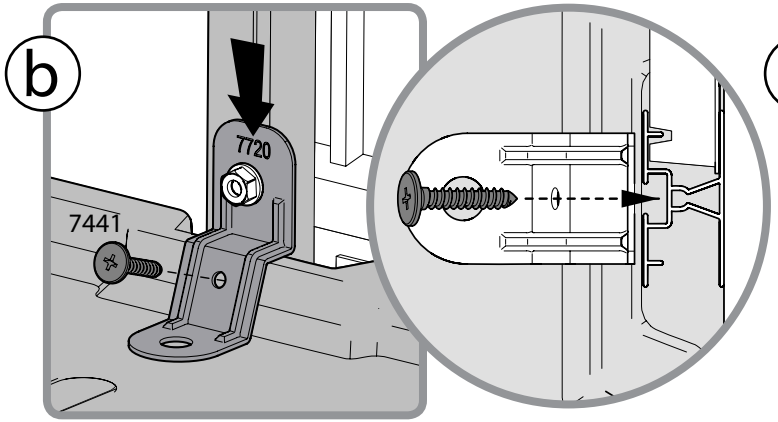

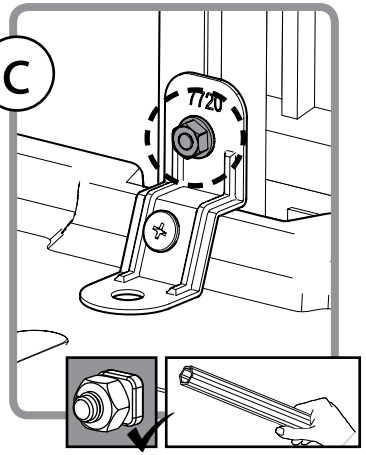

6

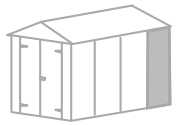

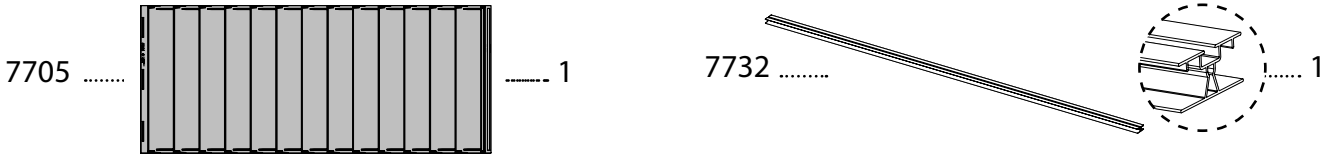

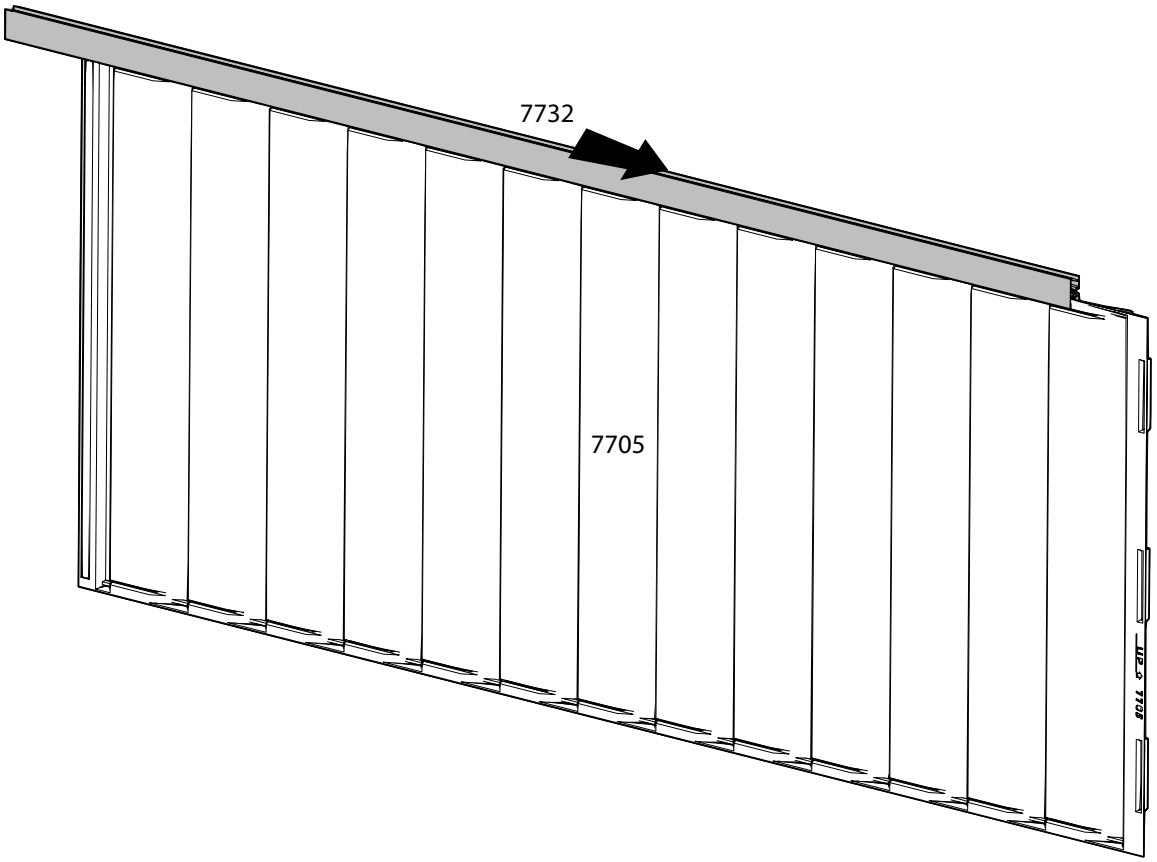

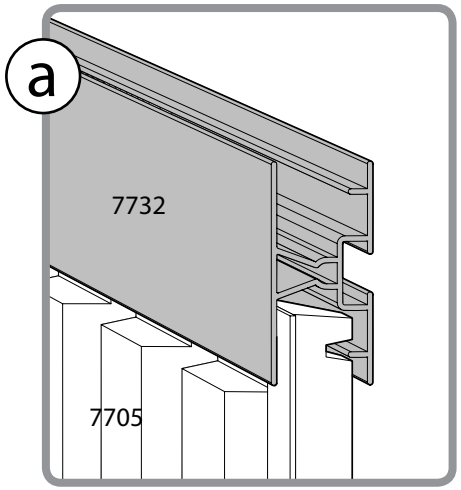

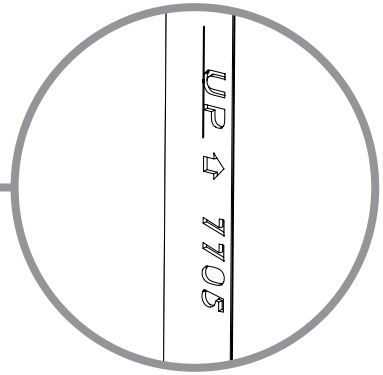

7

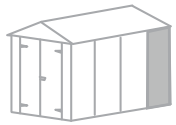

7720 ..... 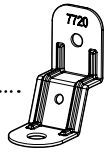

..... 1

411 1

466 1

7441 ..... 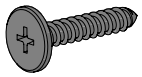 1

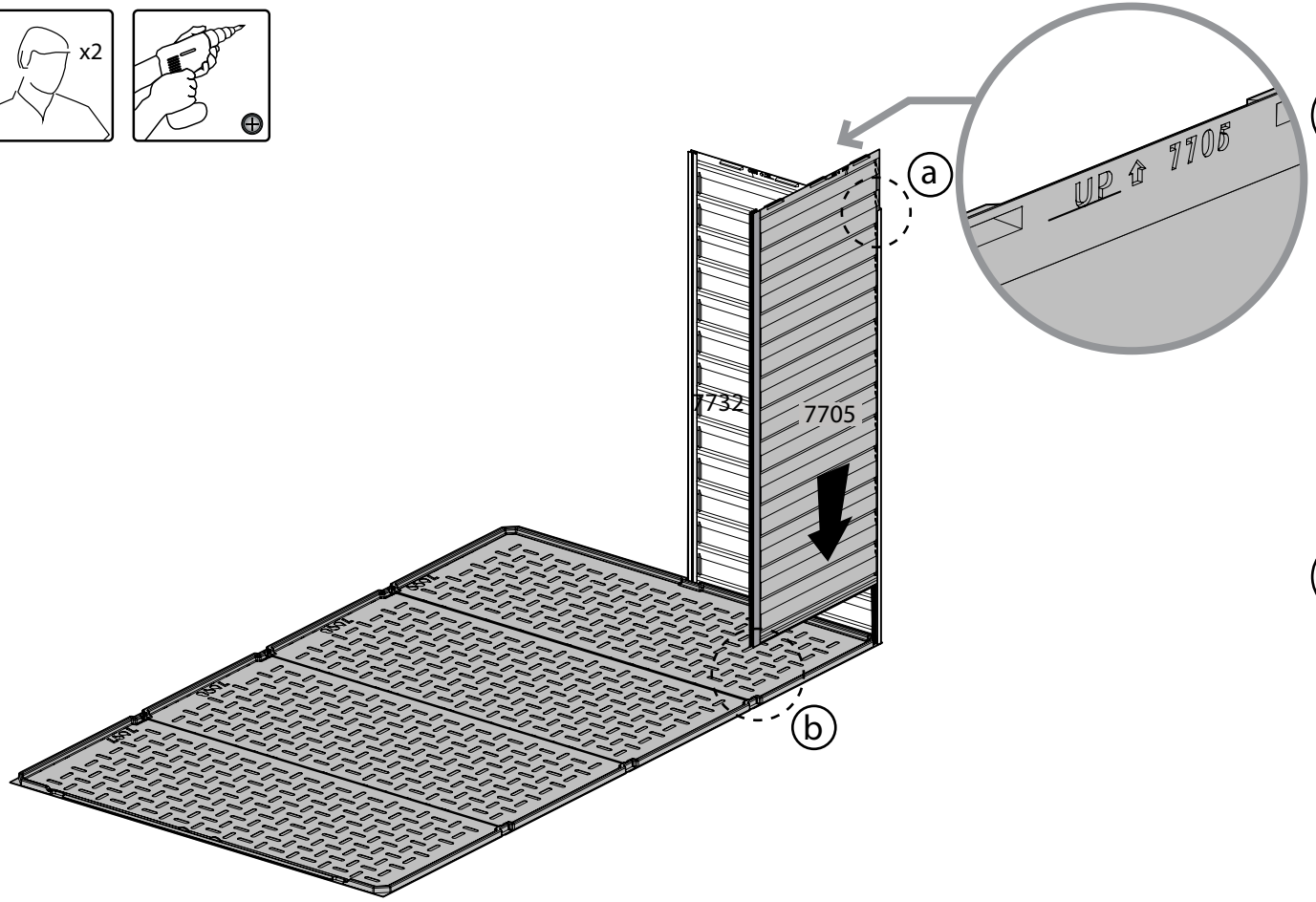

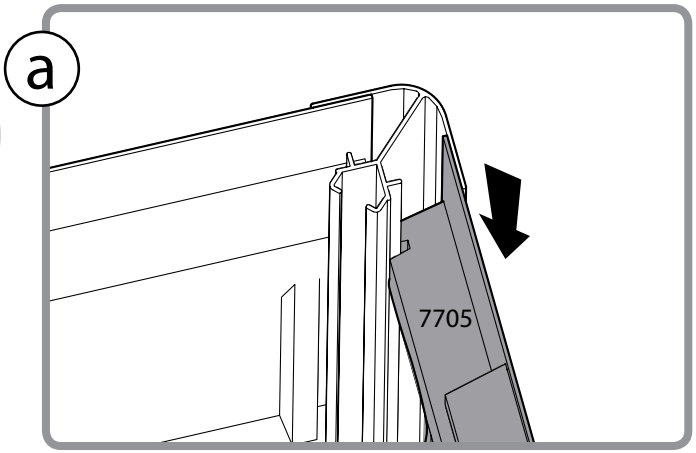

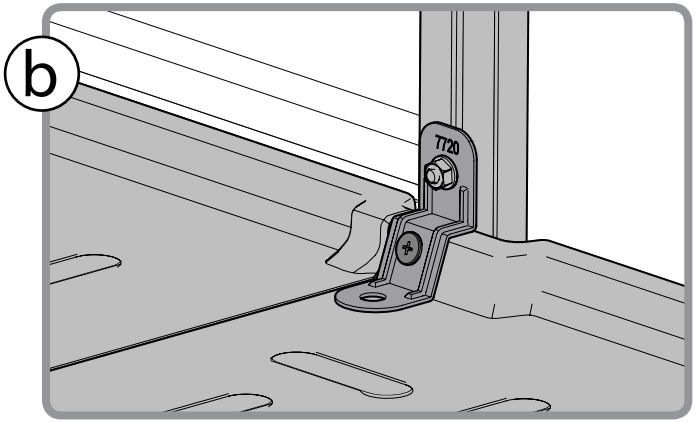

8

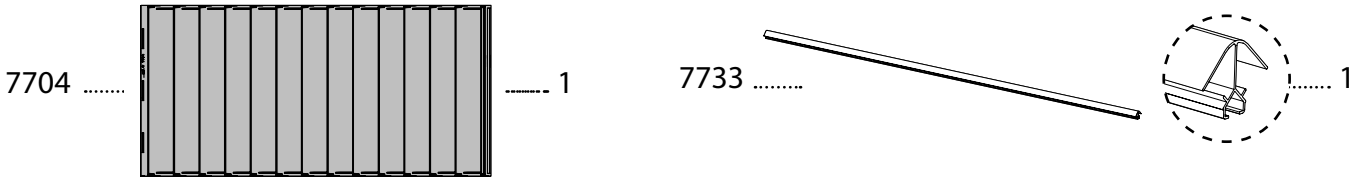

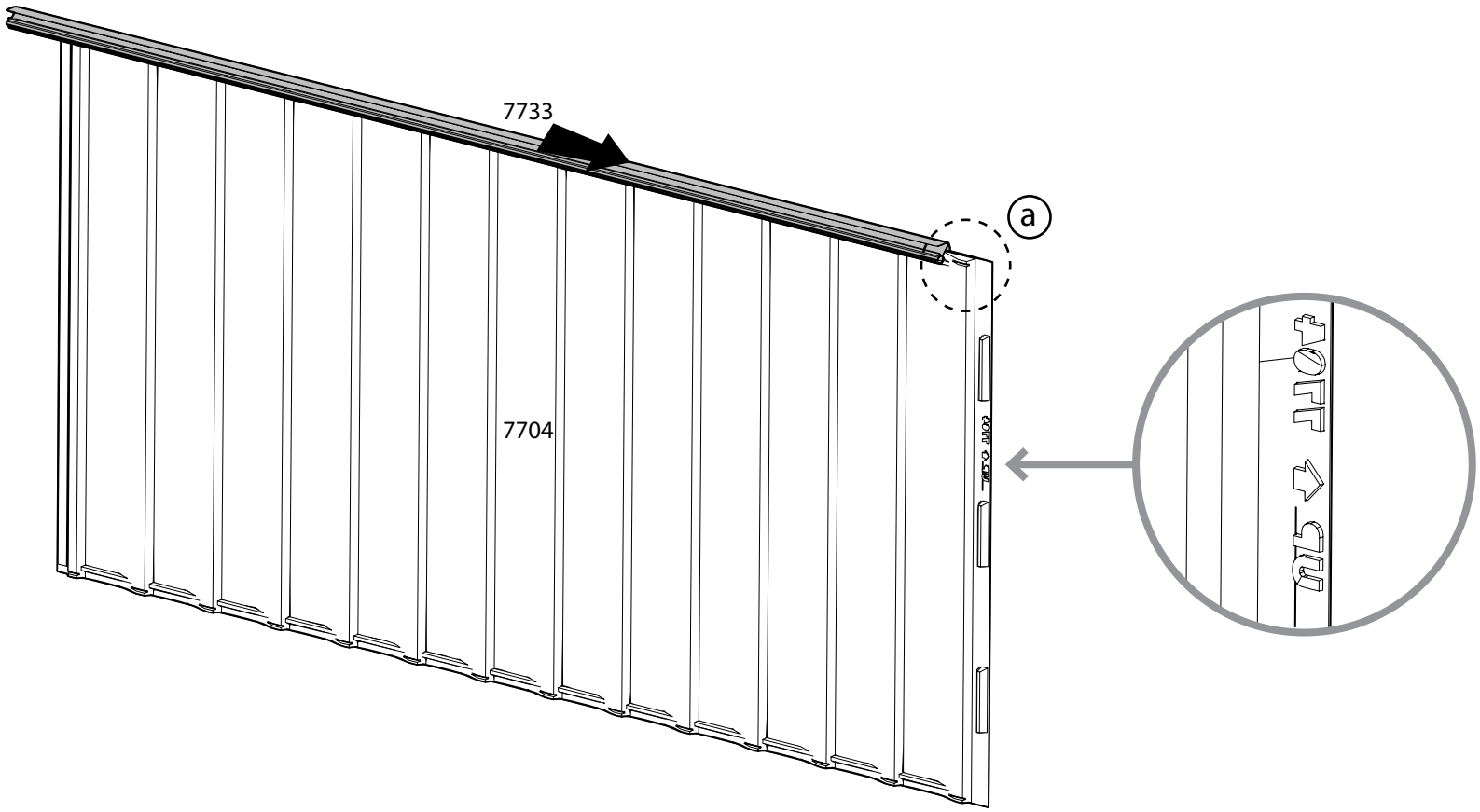

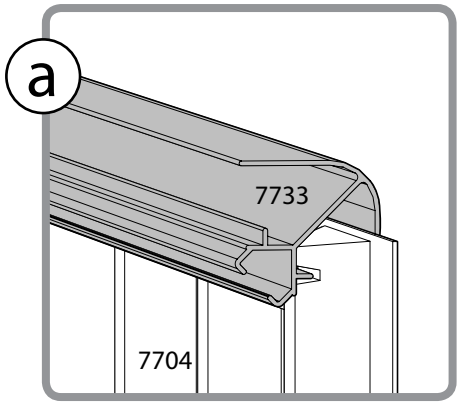

9

7720 ..... 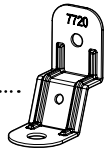

..... 1

411 1

466 1

7441 ..... 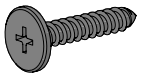 1

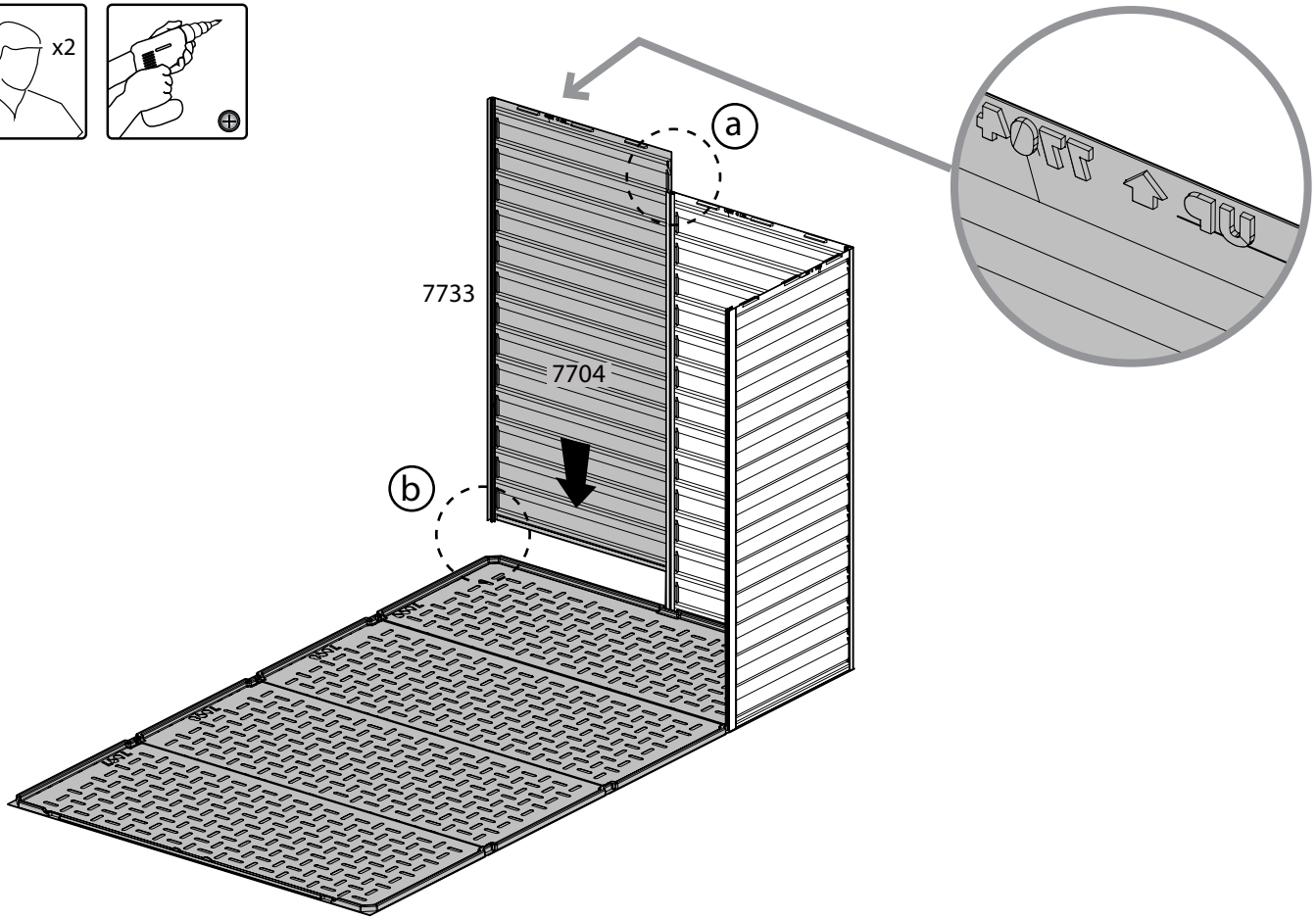

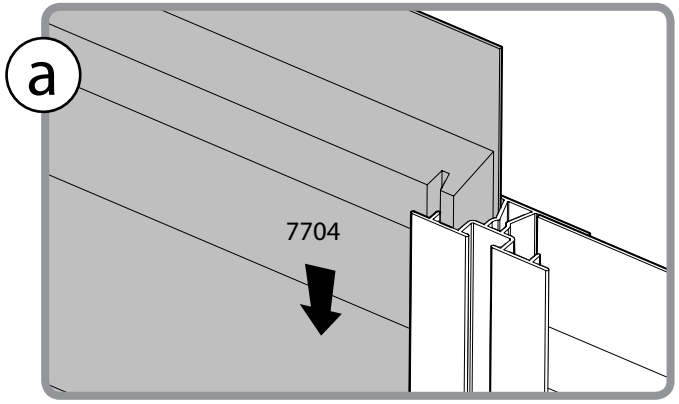

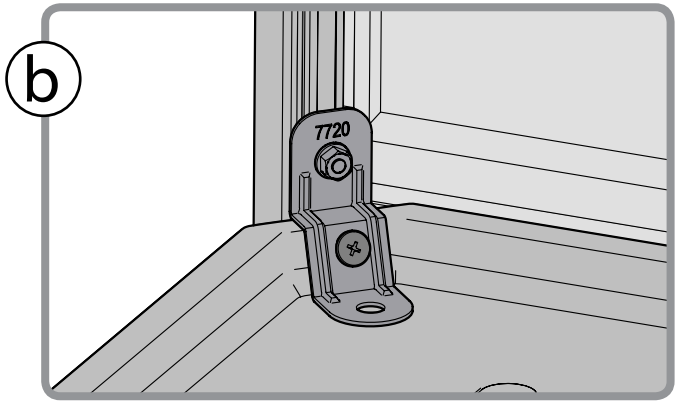

10

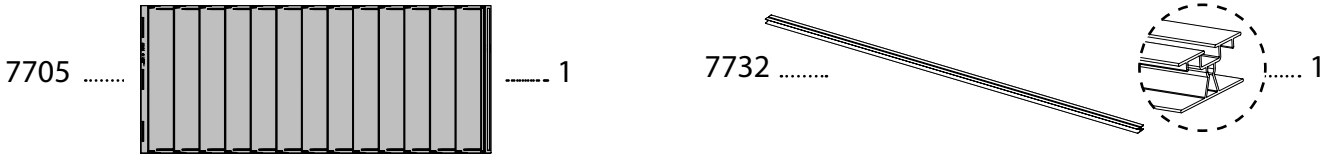

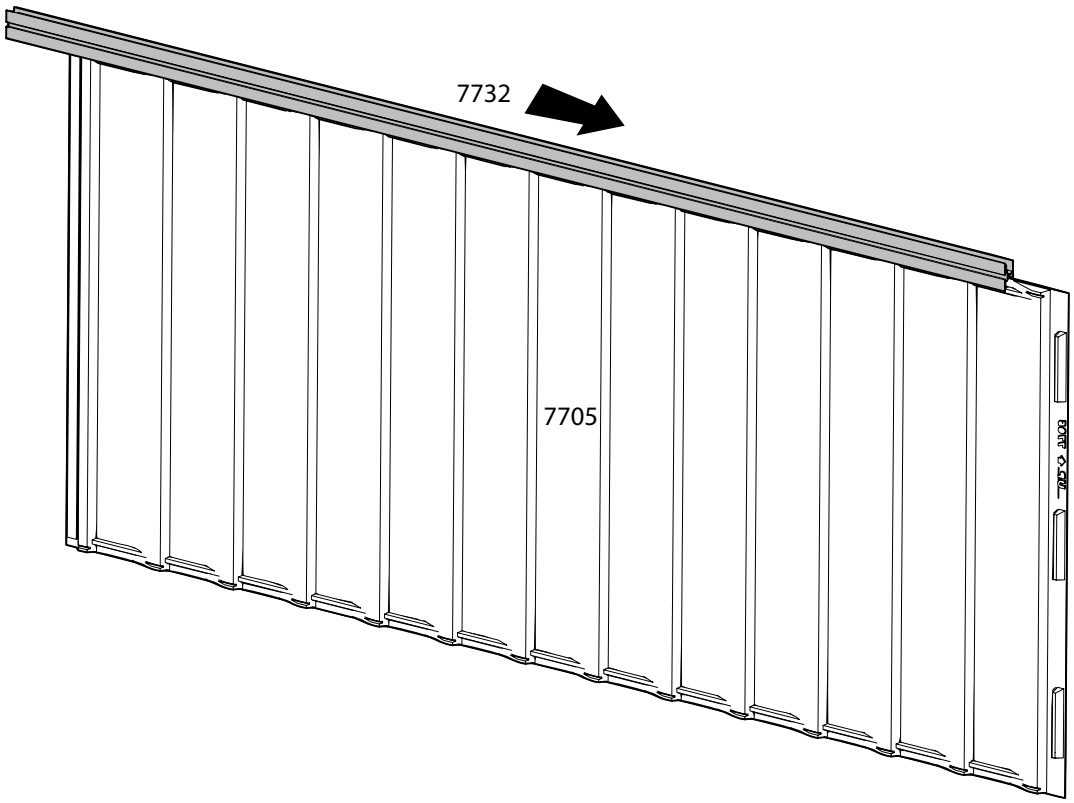

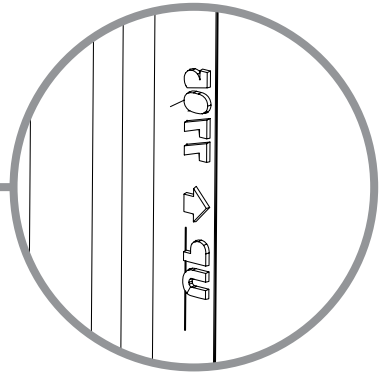

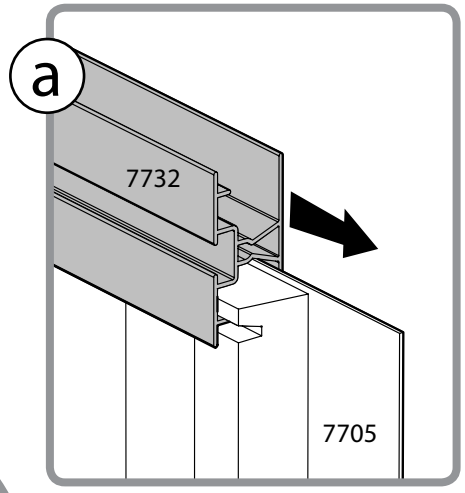

11

7720 ..... 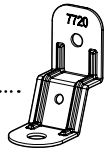 1

411 1

466 1

7441 ..... 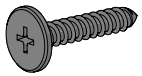 1

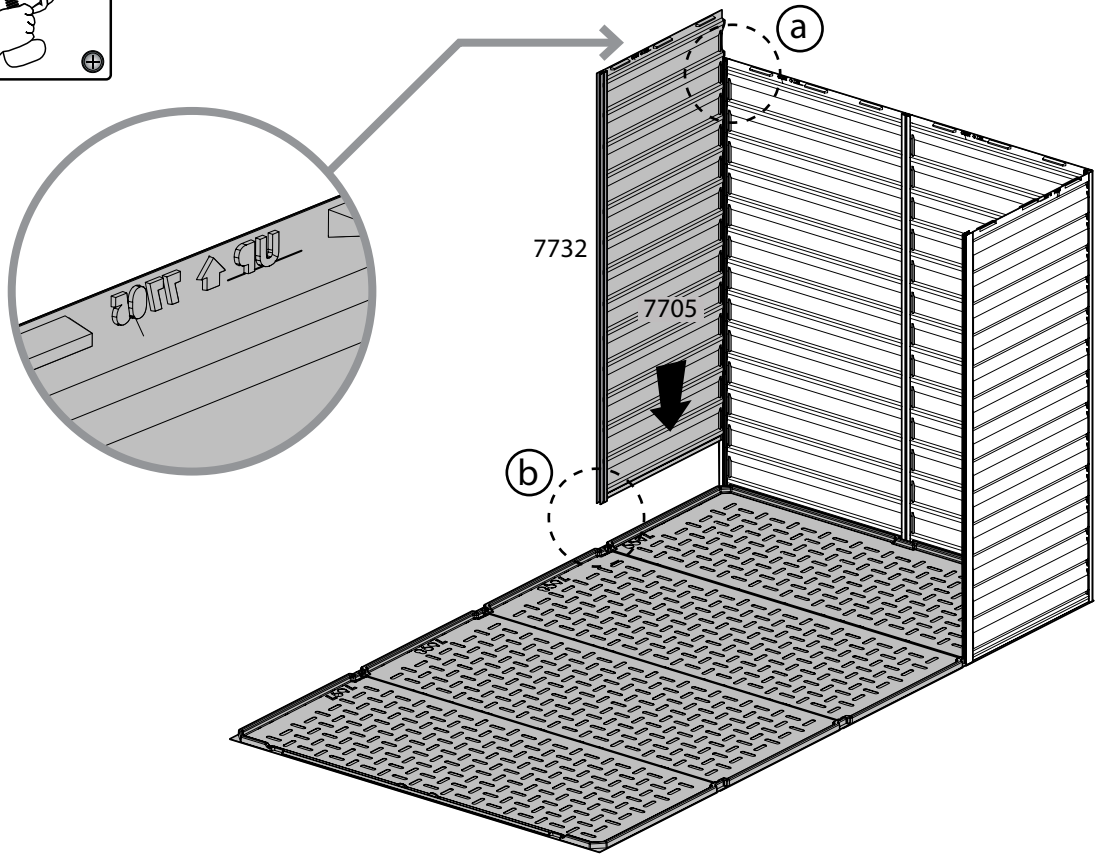

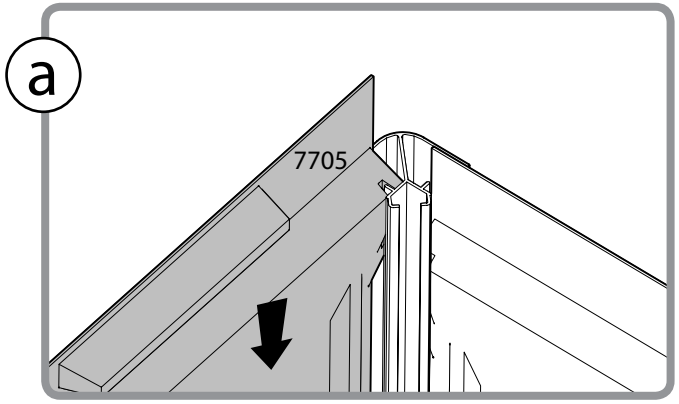

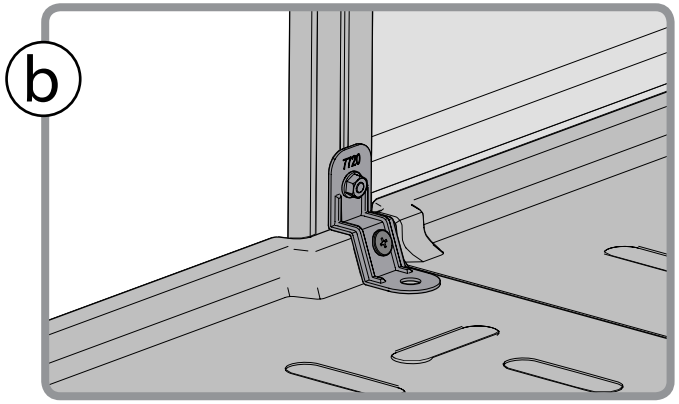

12

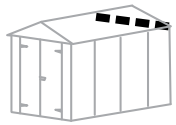

8012 1

411 1

466 1

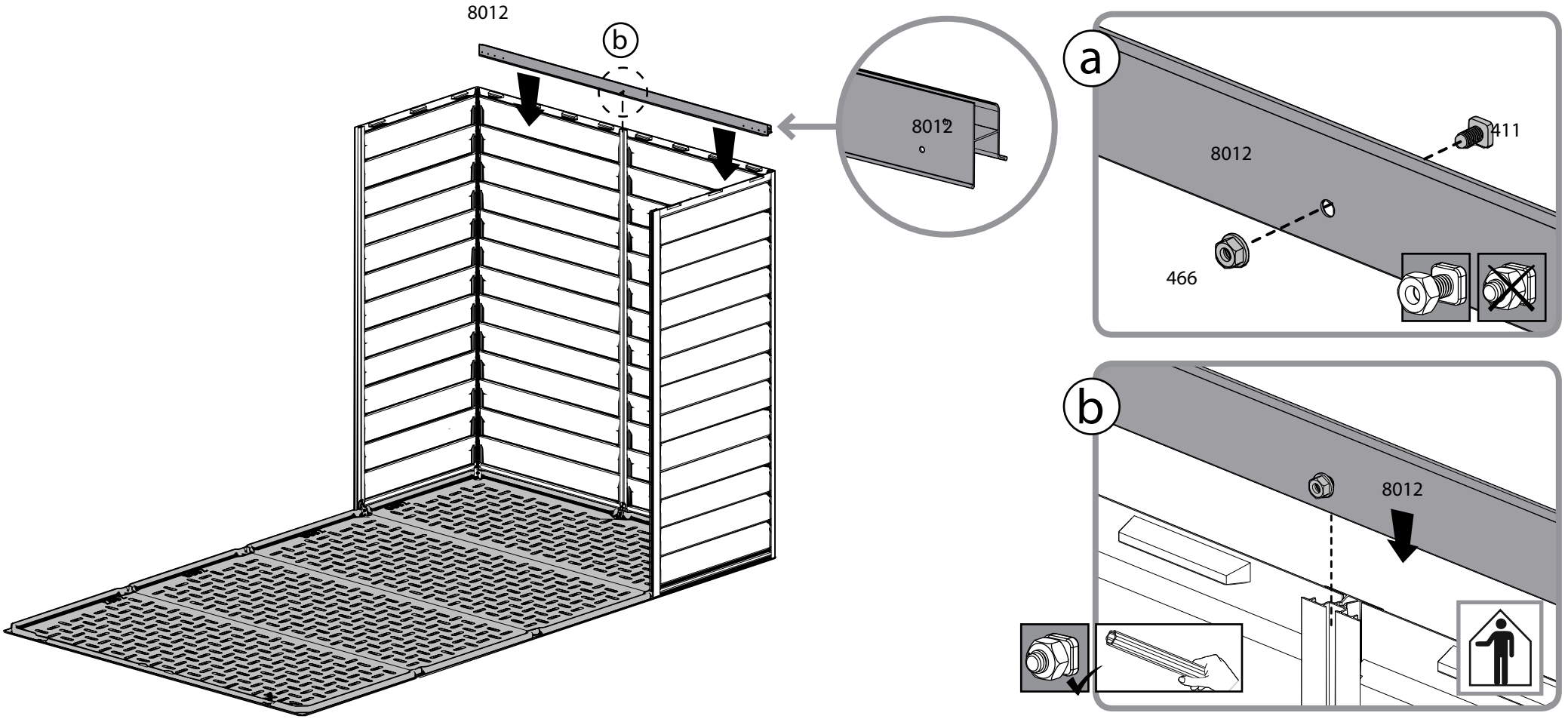

13

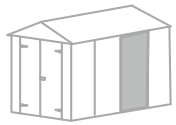

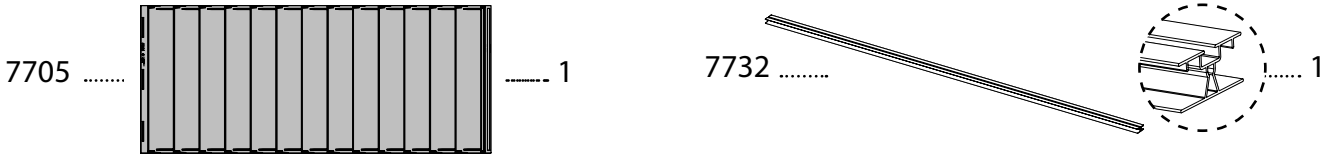

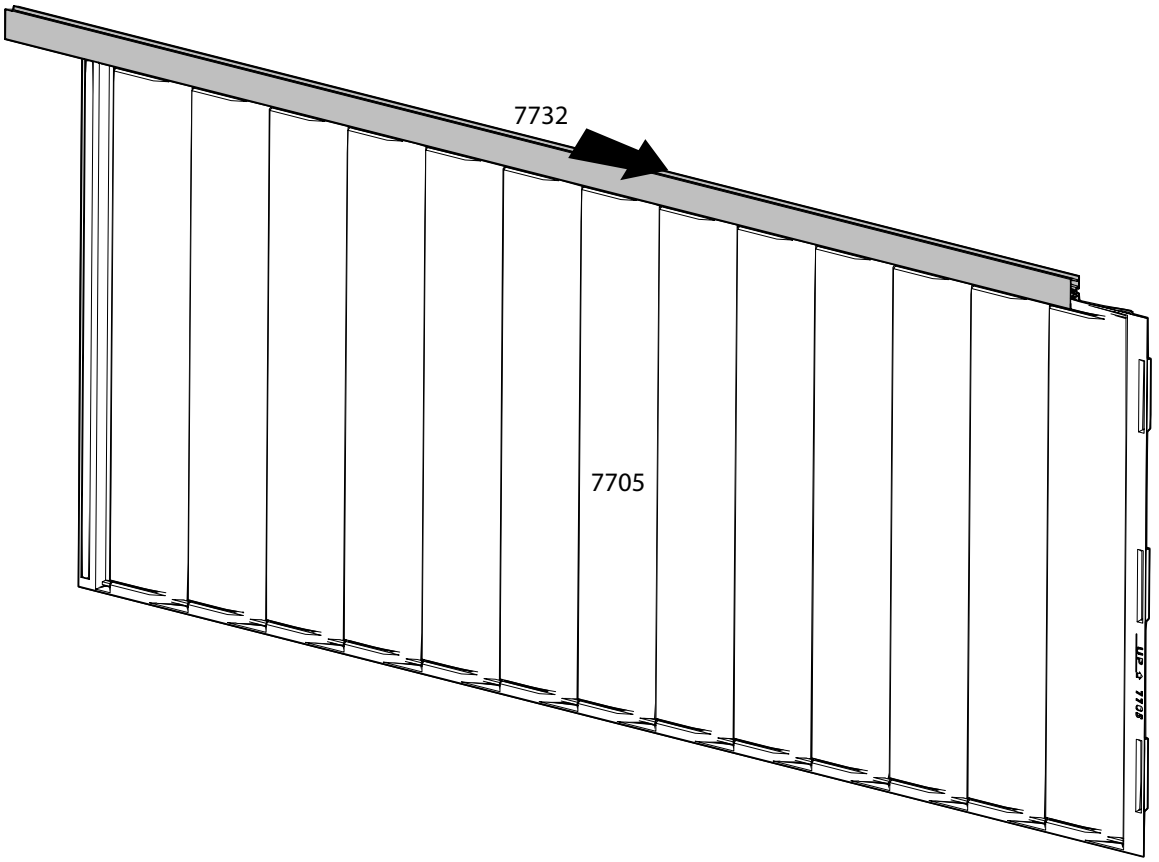

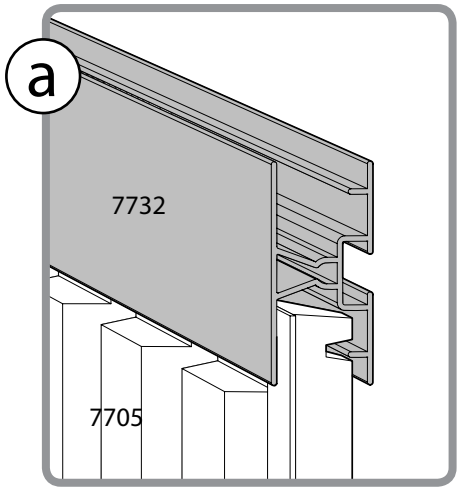

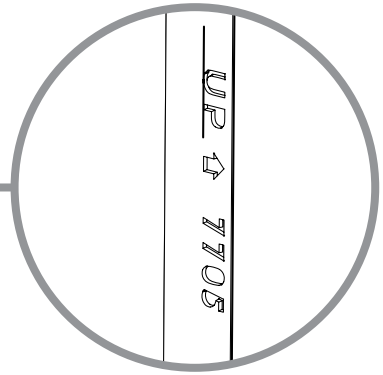

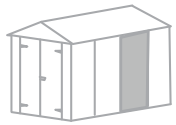

7720 ..... 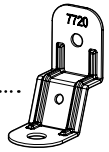 1

411 1

466 1

7441 ..... 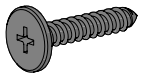 1

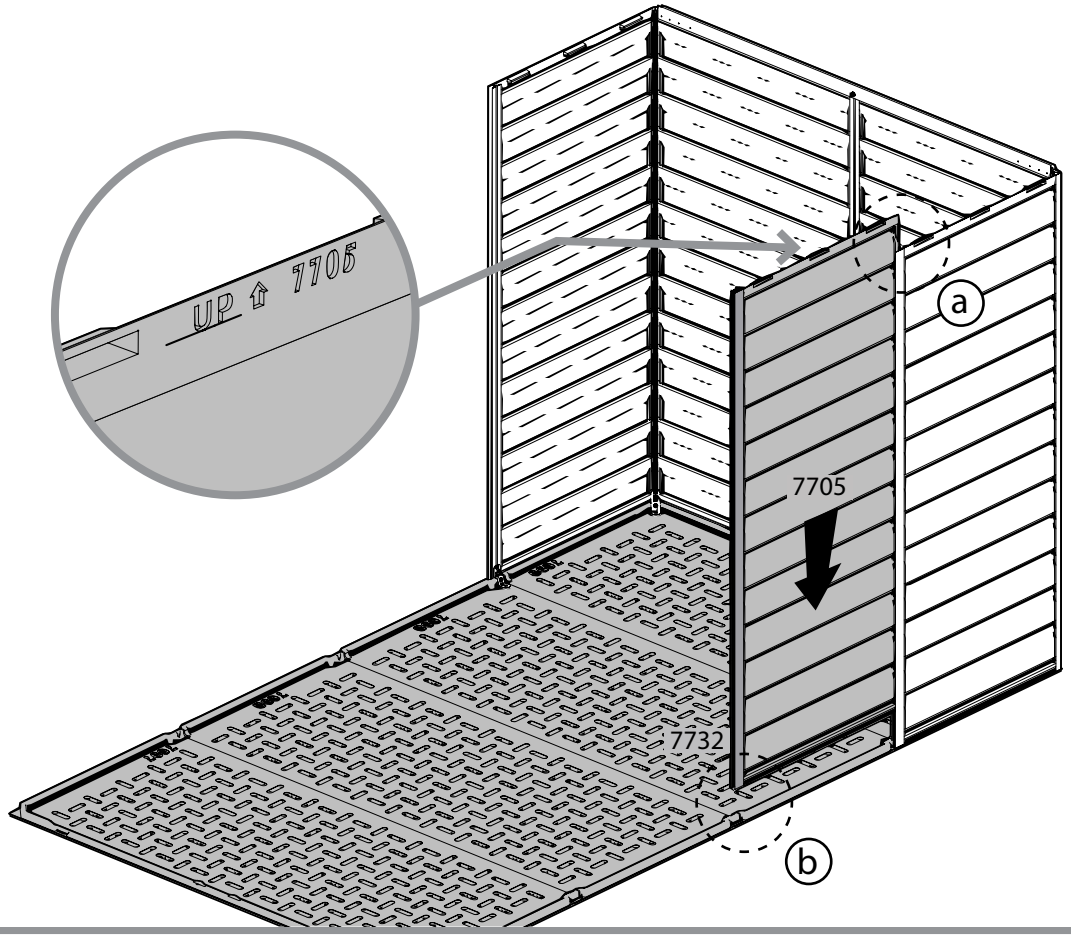

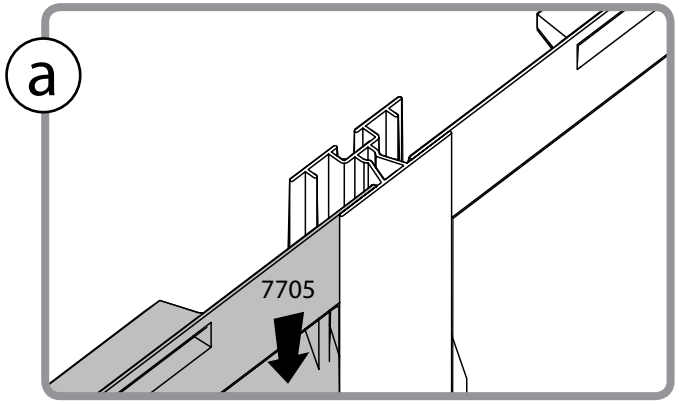

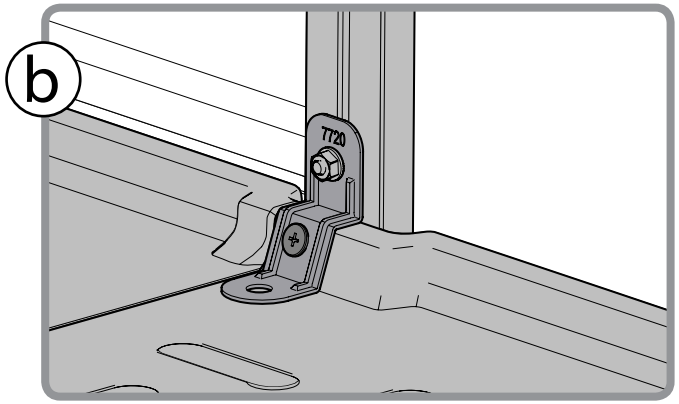

15

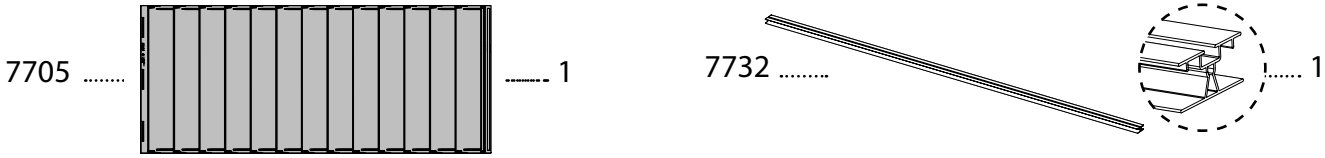

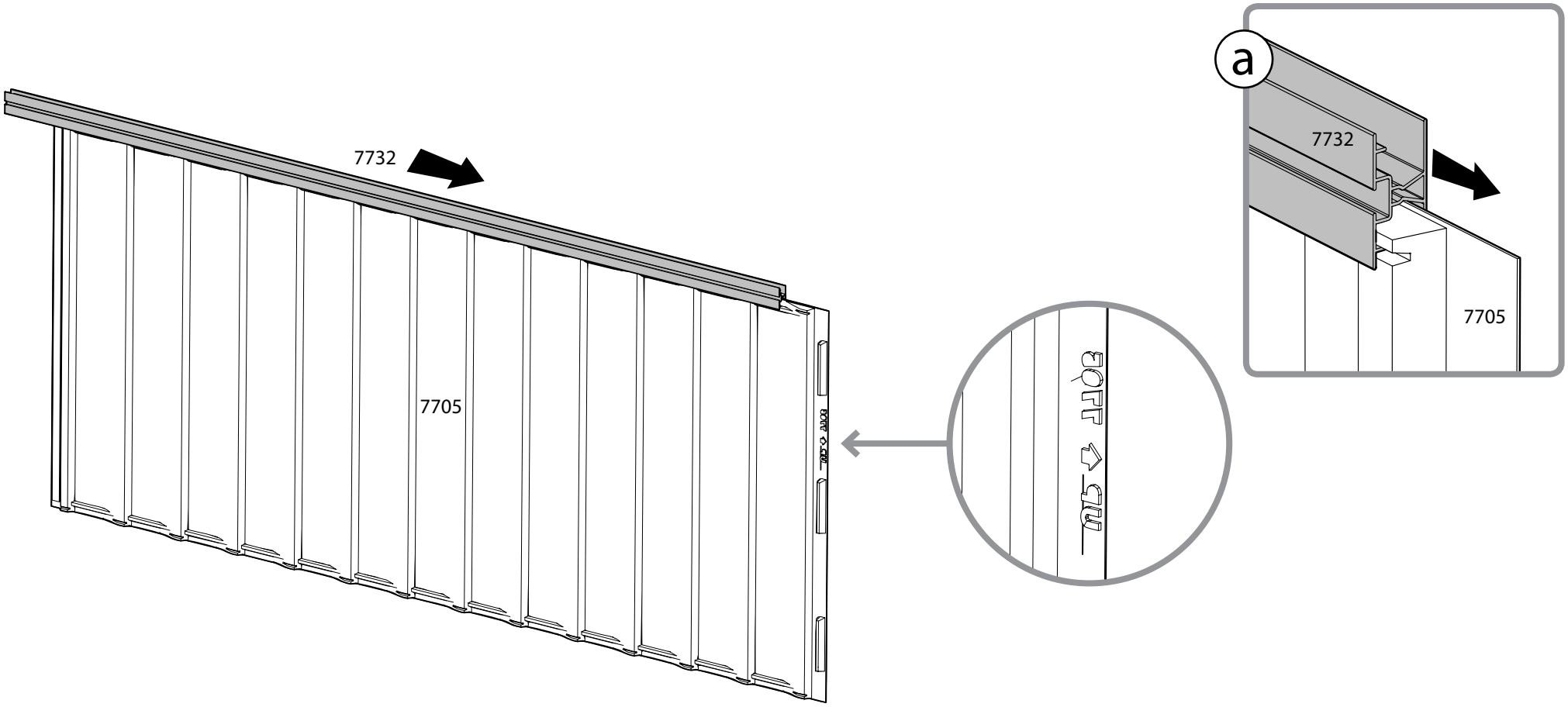

7720 ..... 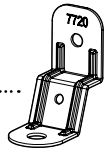 1

411 1

466 1

7441 ..... 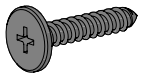 1

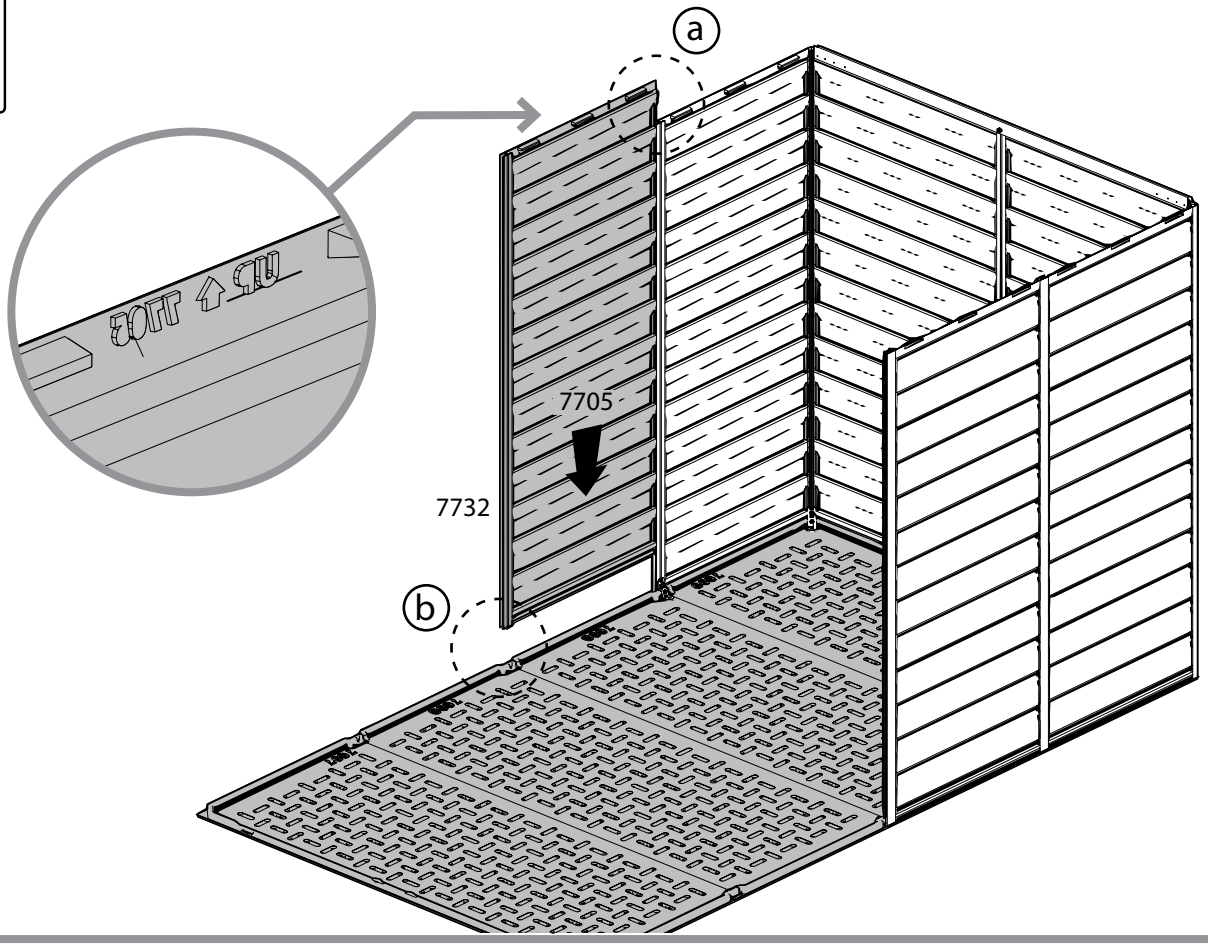

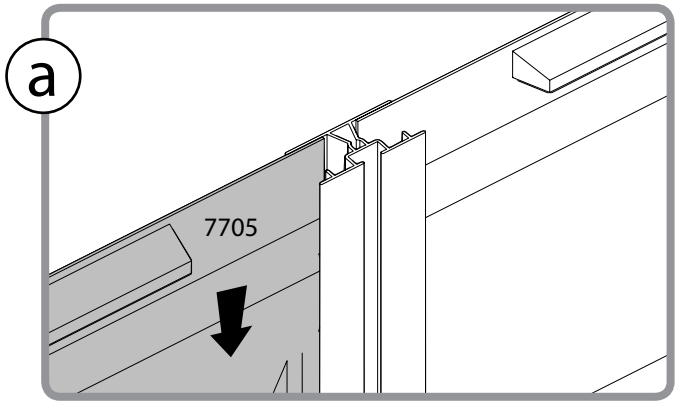

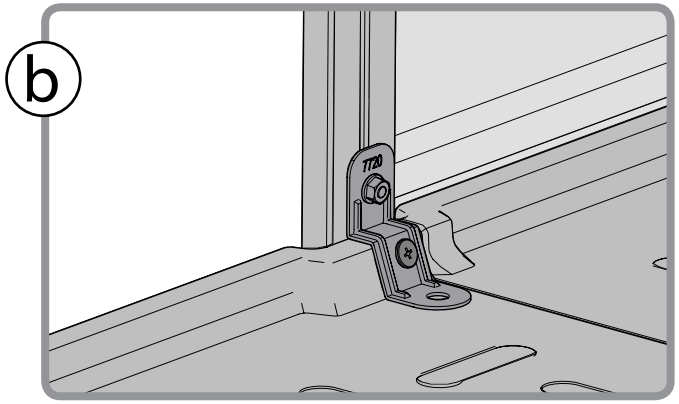

7718 ..... 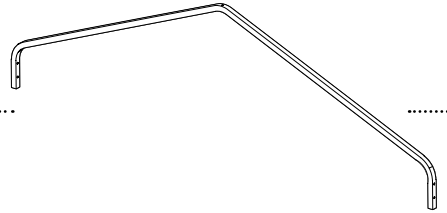 1

7284 ..... 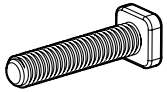 4

466 4

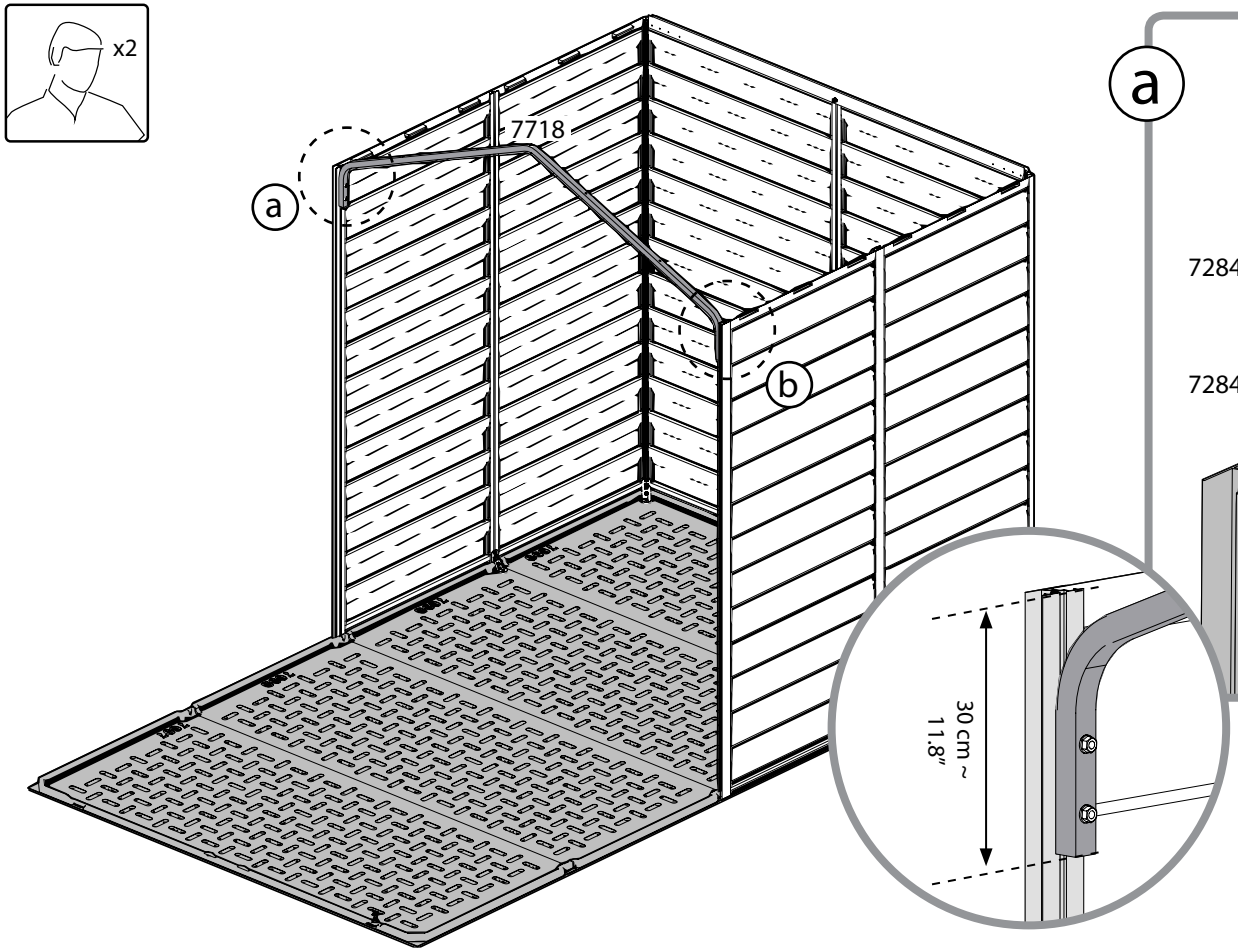

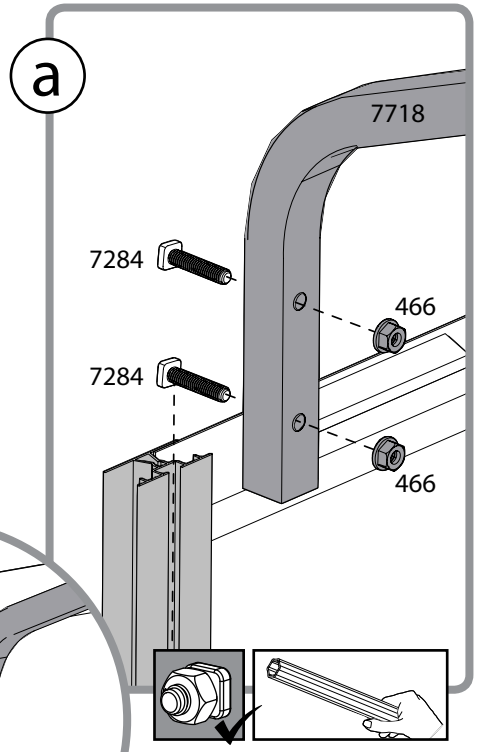

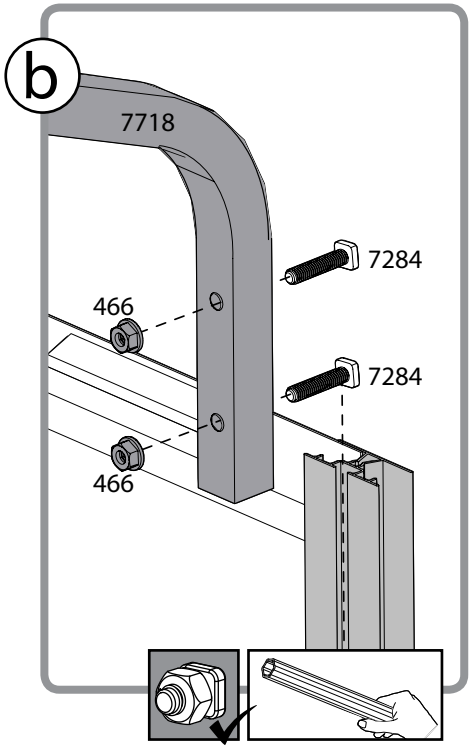

7705 ..... 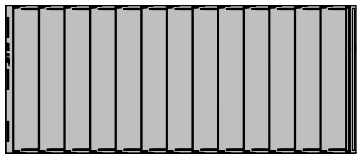 1

7732 ..... 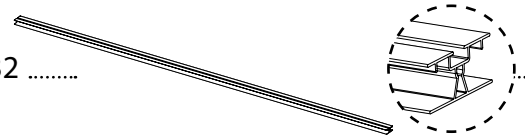 1

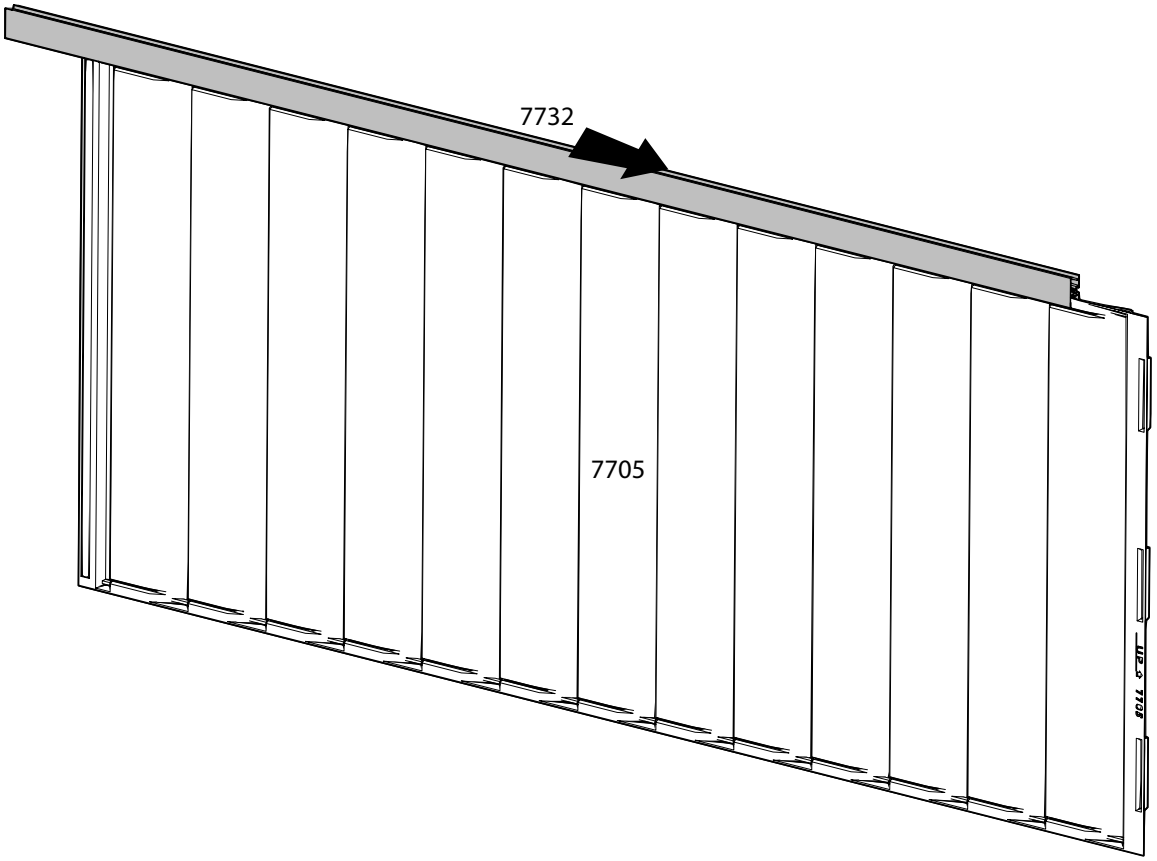

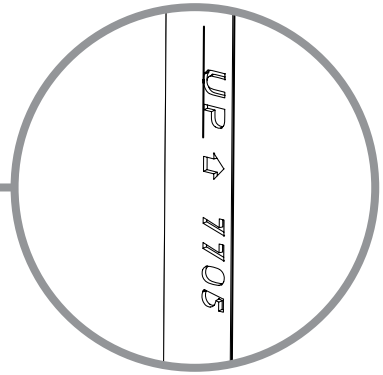

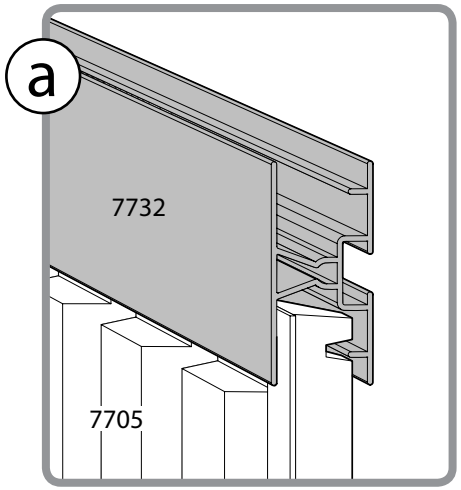

7720 ..... 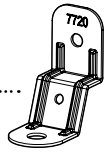 1

411 1

466 1

7441 ..... 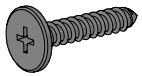 1

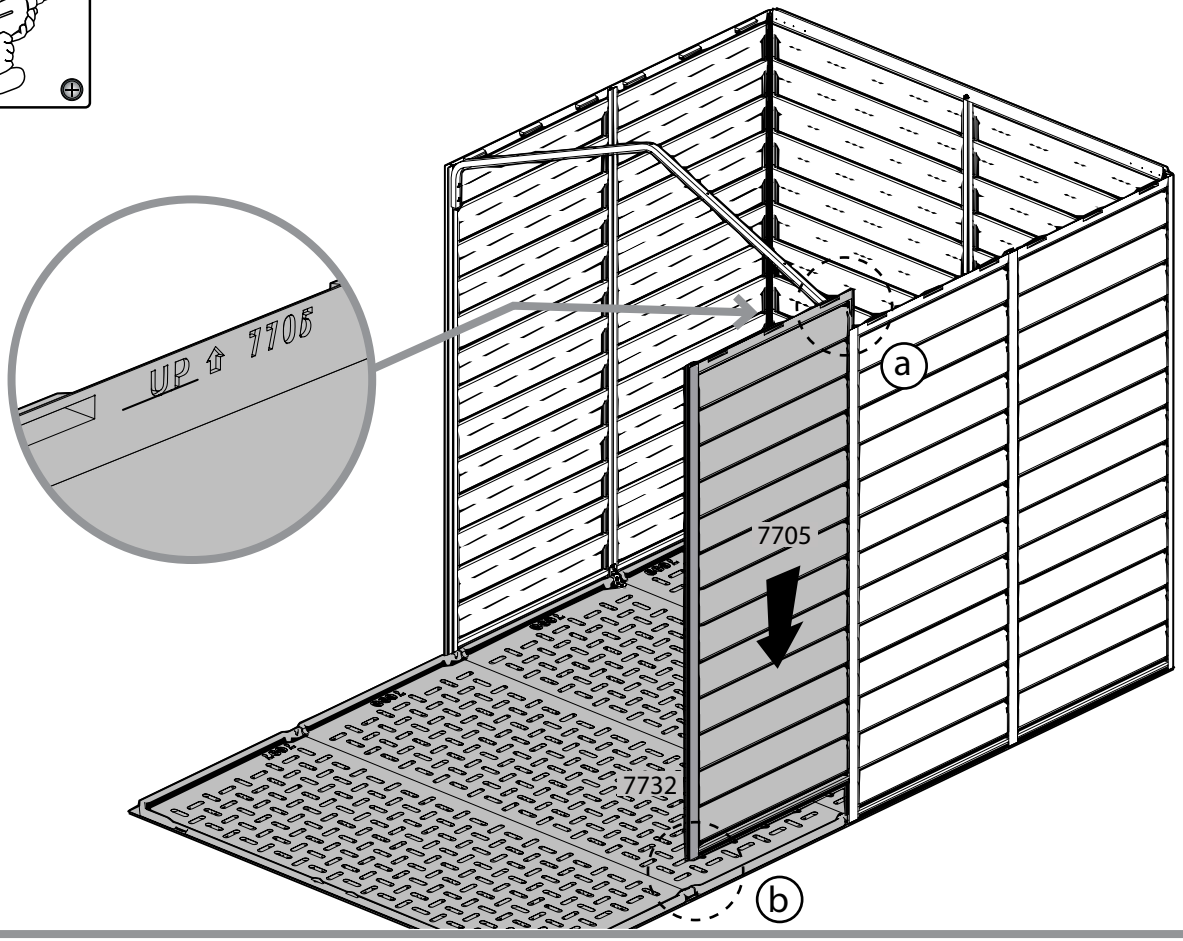

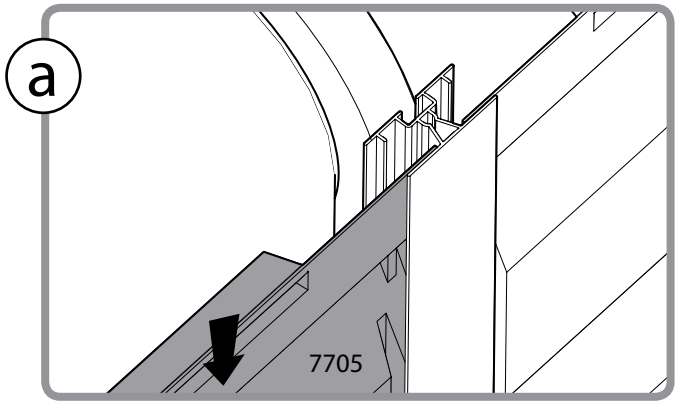

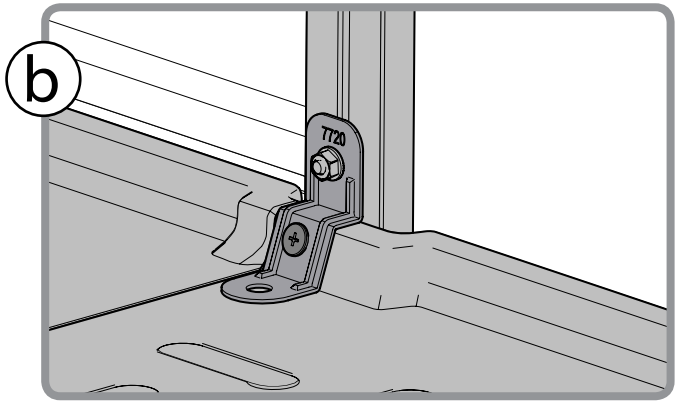

7705 ..... 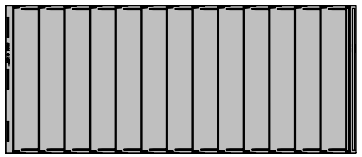 1

7732 ..... 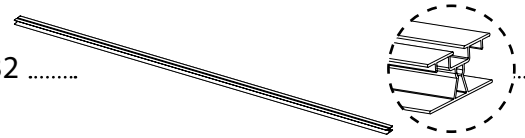 1

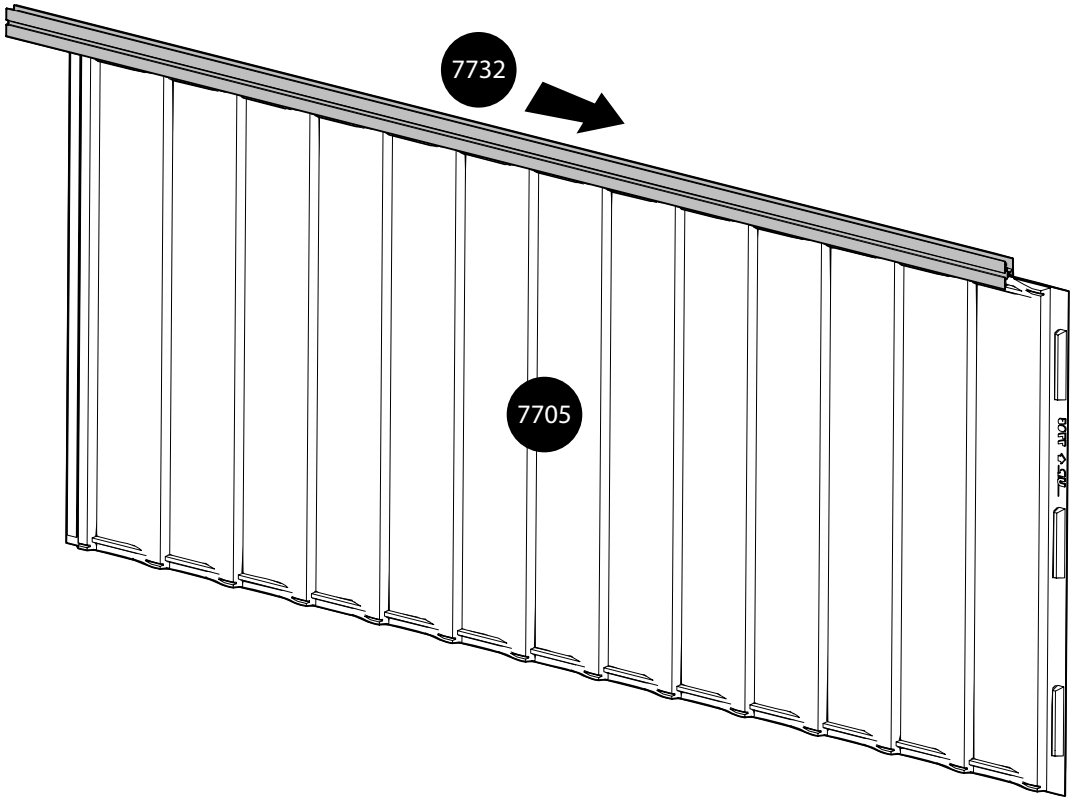

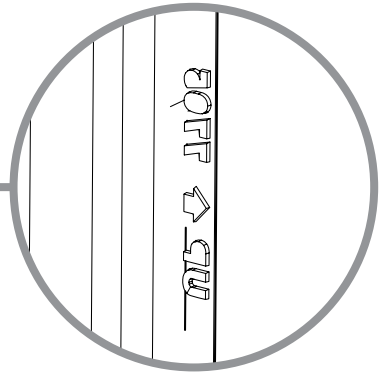

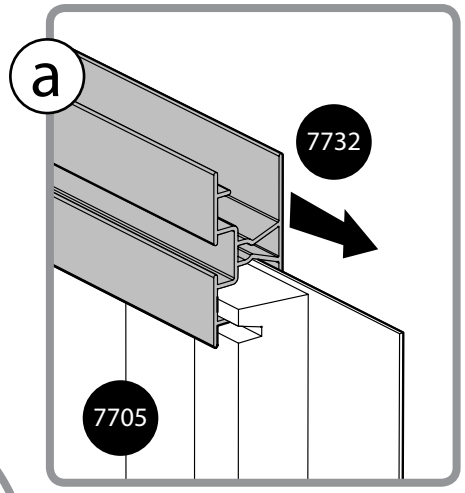

7720 ..... 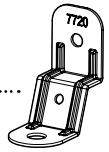 1

411 1

466 1

7441 ..... 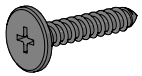 1

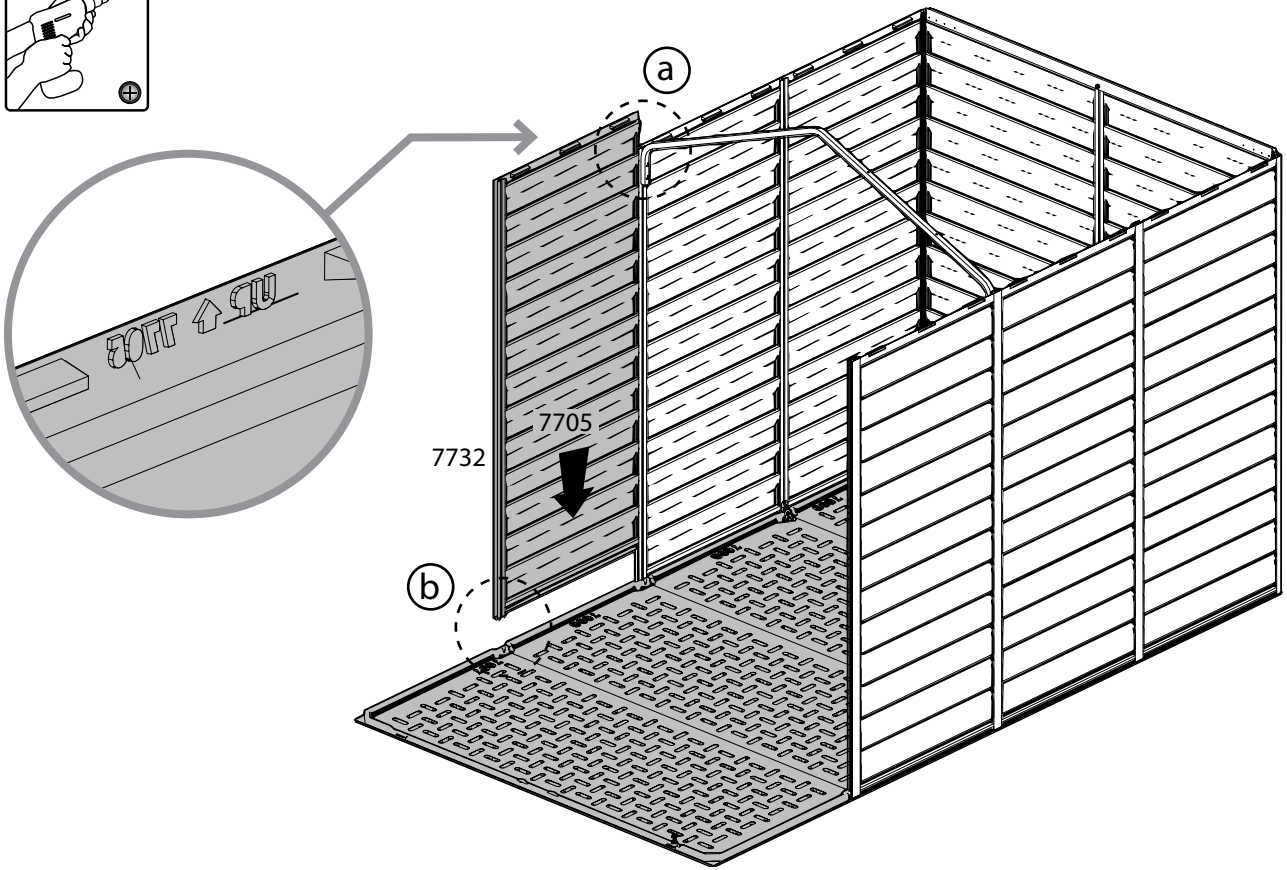

a

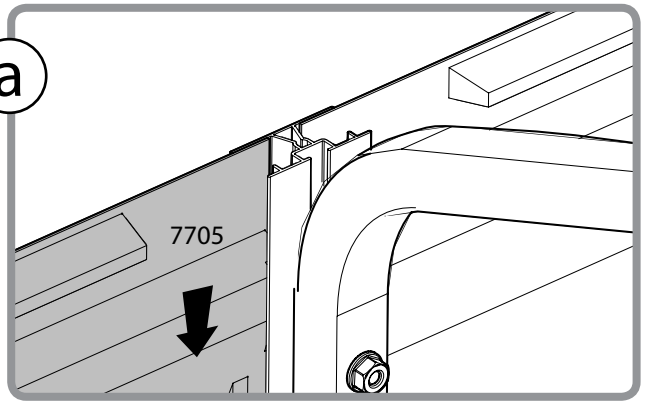

b

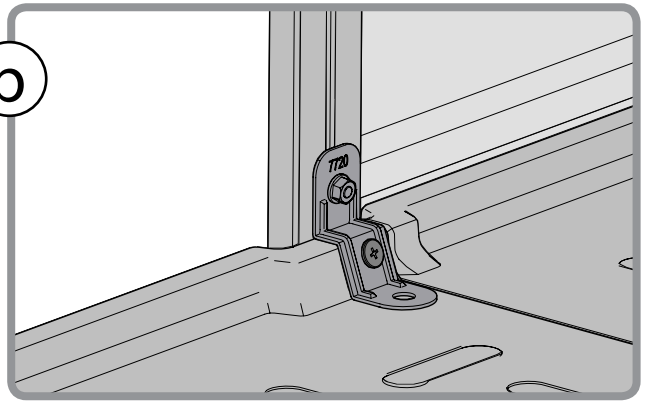

7705 ..... 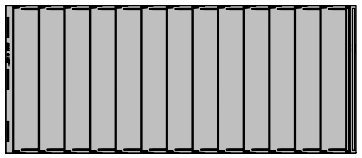 1

7733 ..... 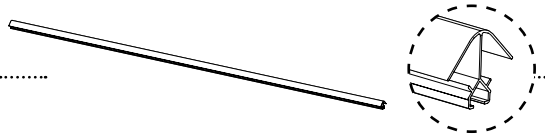 1

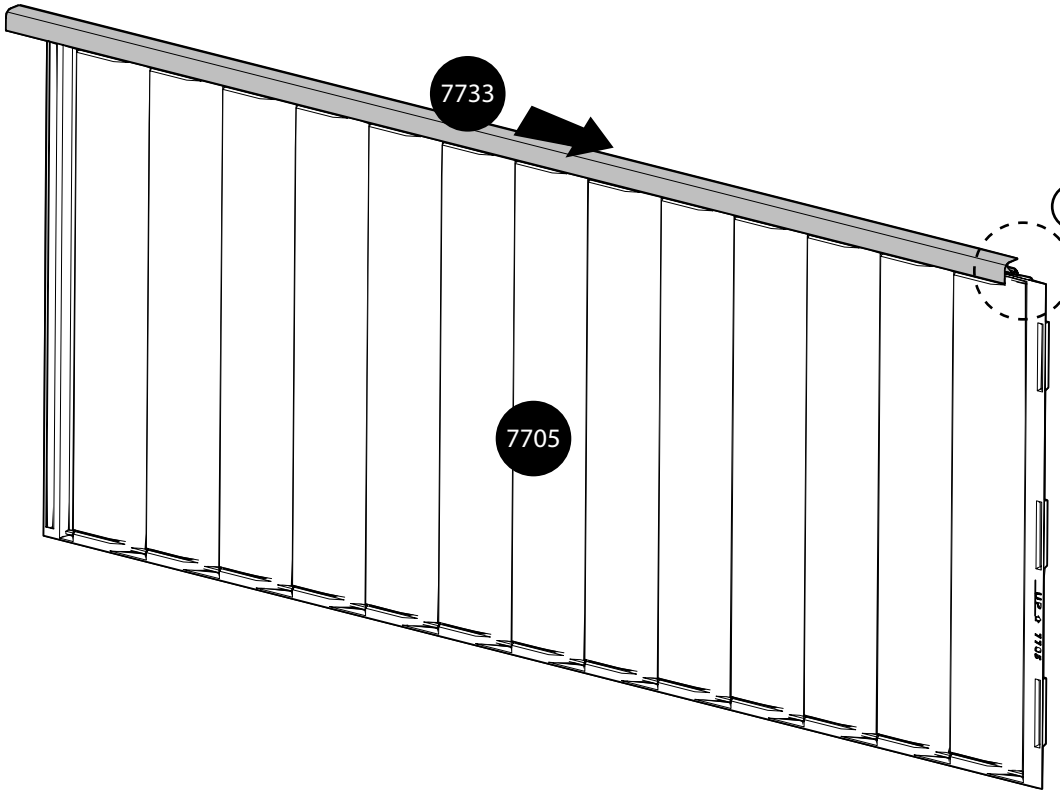

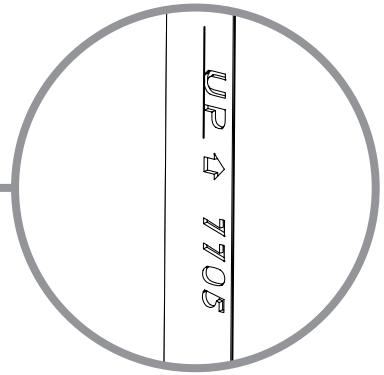

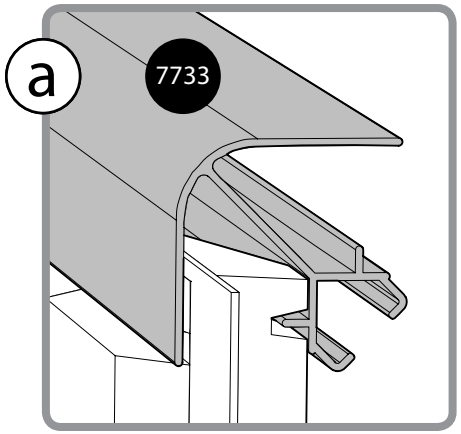

7720 ..... 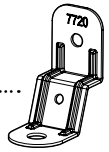 1

411 1

466 1

7441 ..... 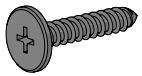 1

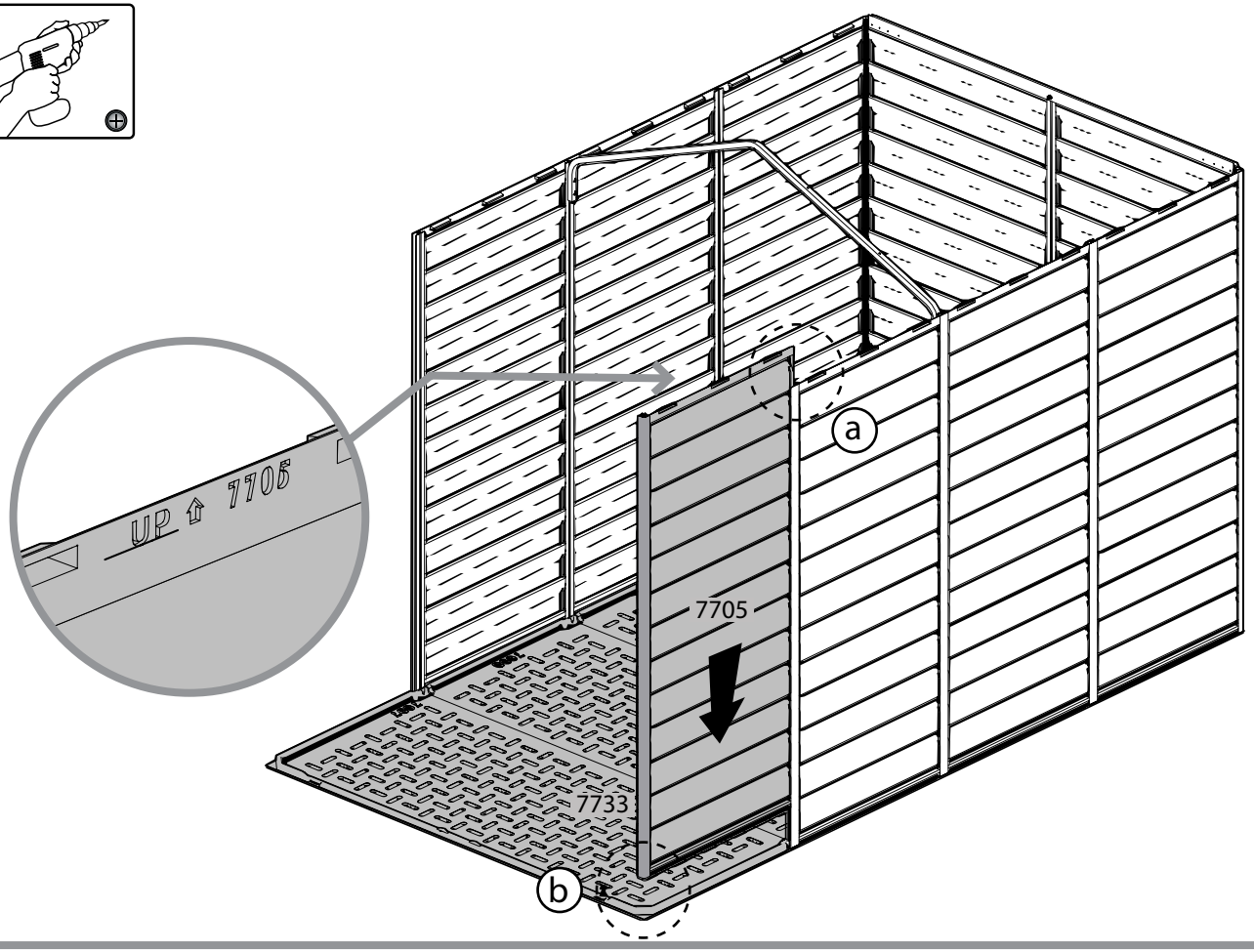

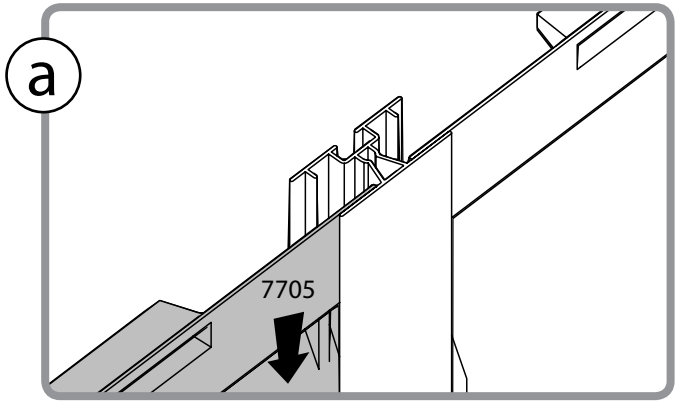

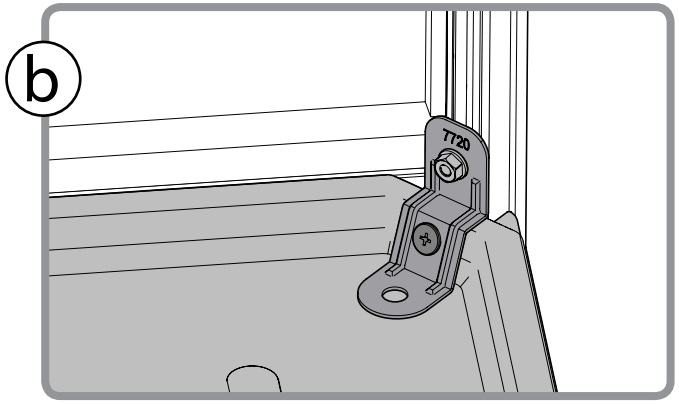

7705 ..... 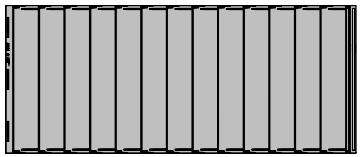 1

7733 ..... 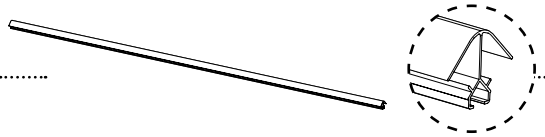 1

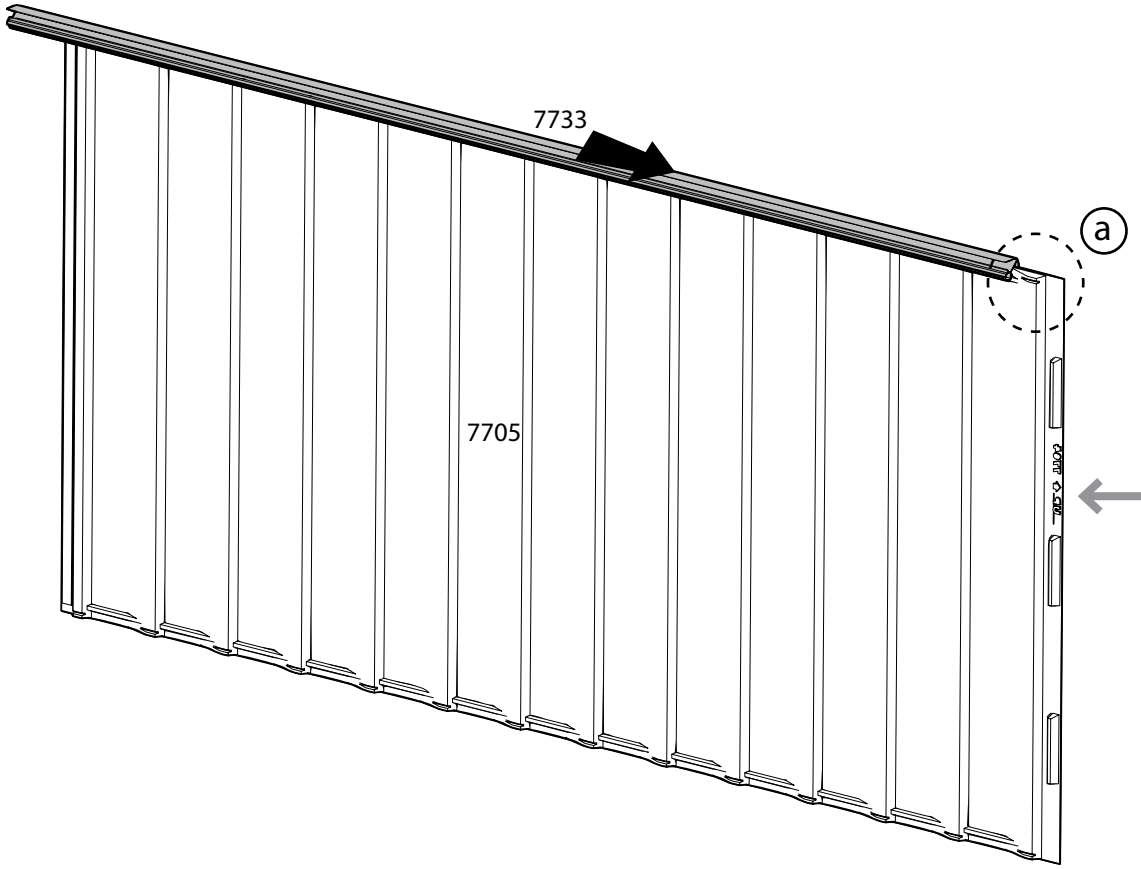

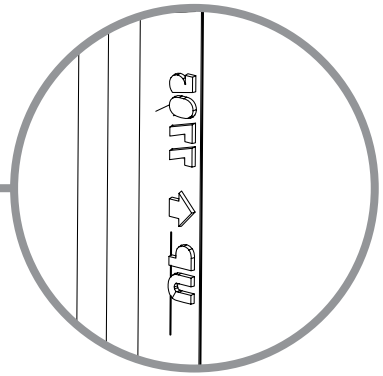

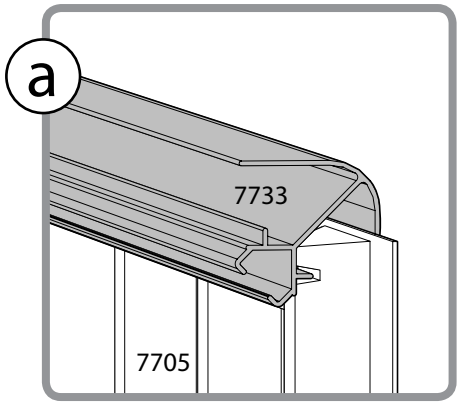

7720 1

411 1

466 1

7441 1

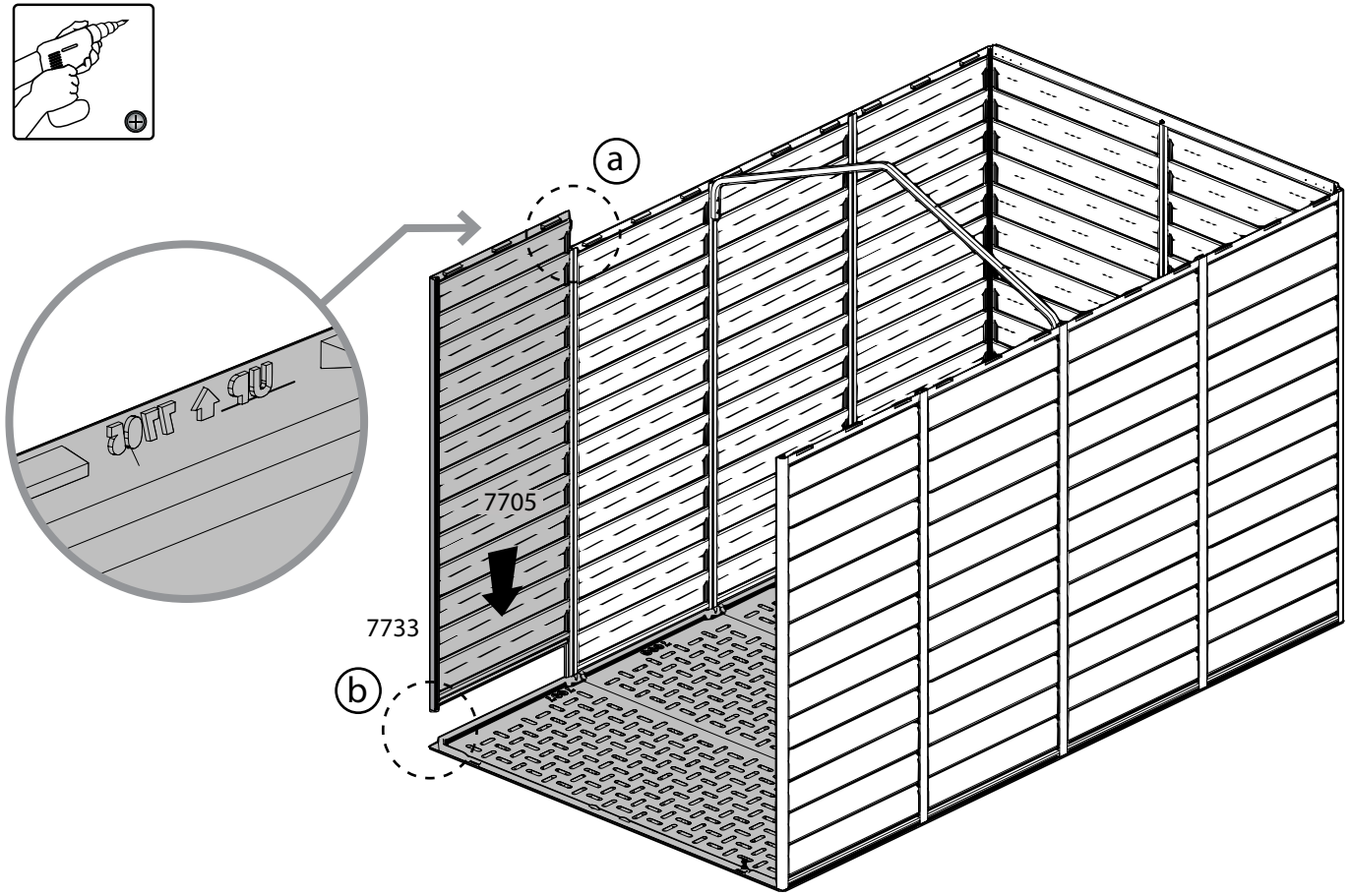

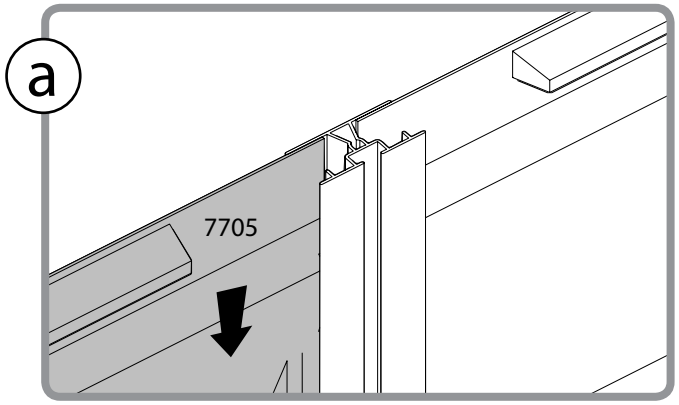

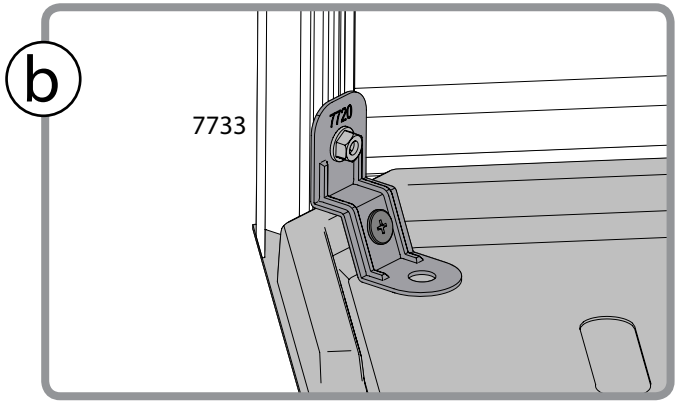

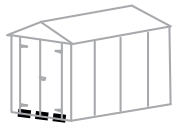

7716 ..... 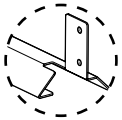 1

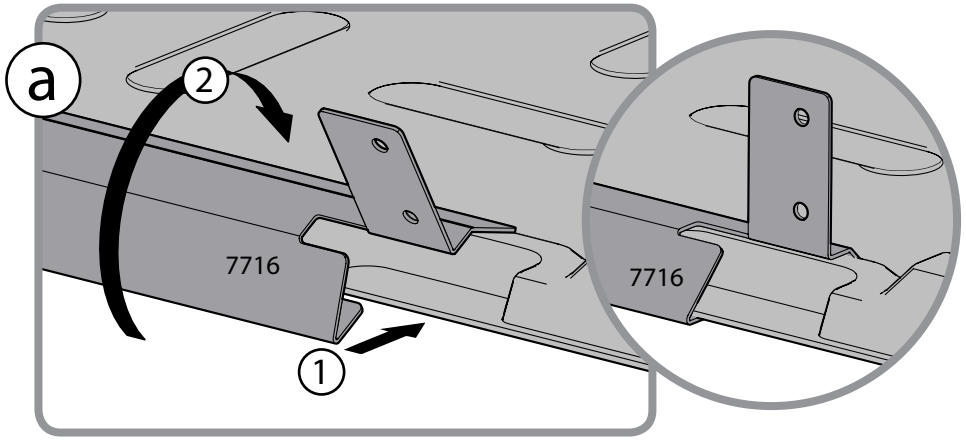

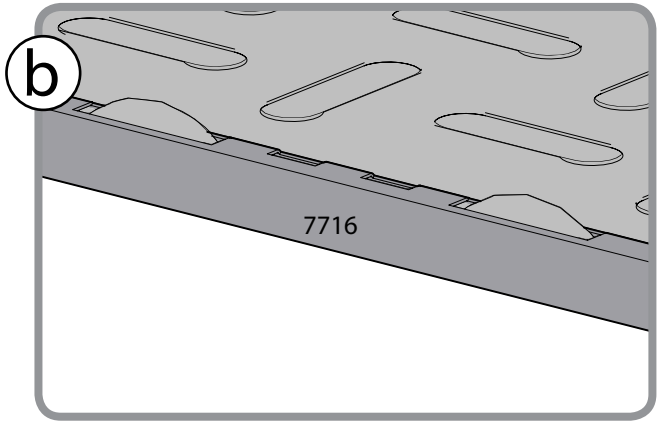

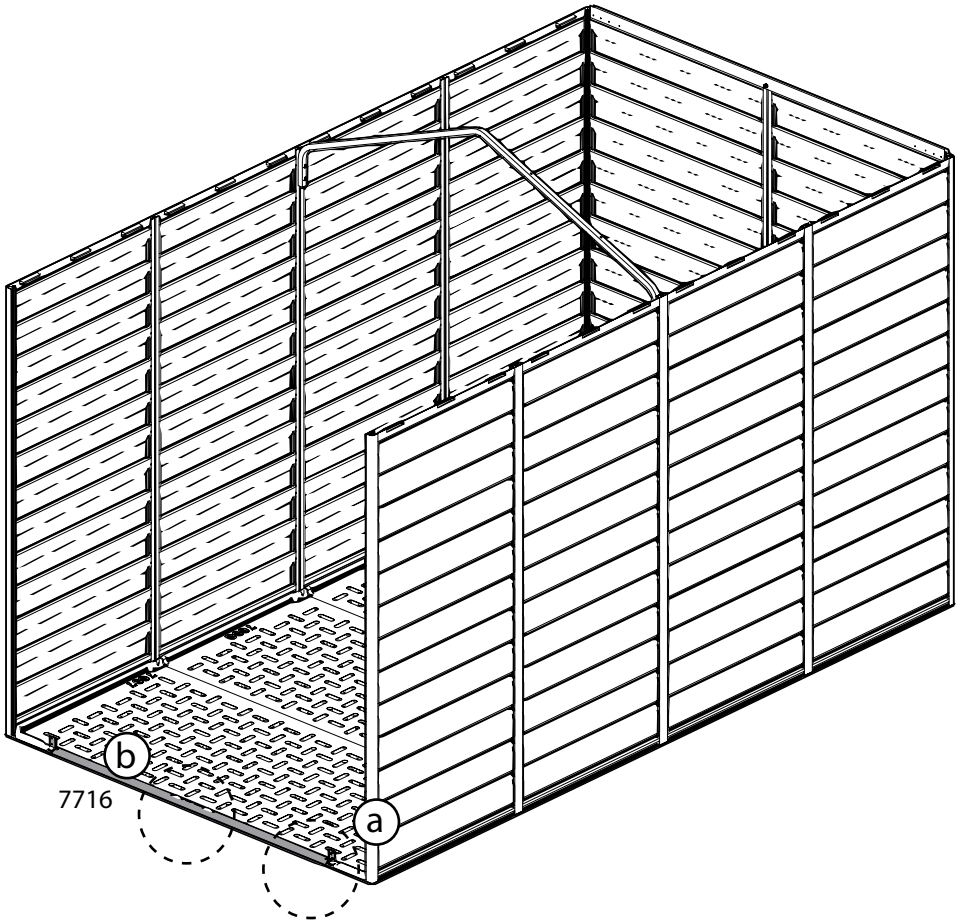

7706 2

7725 ..... 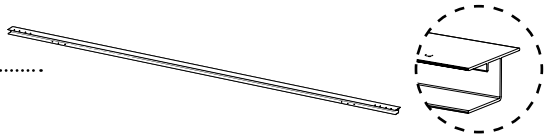 2

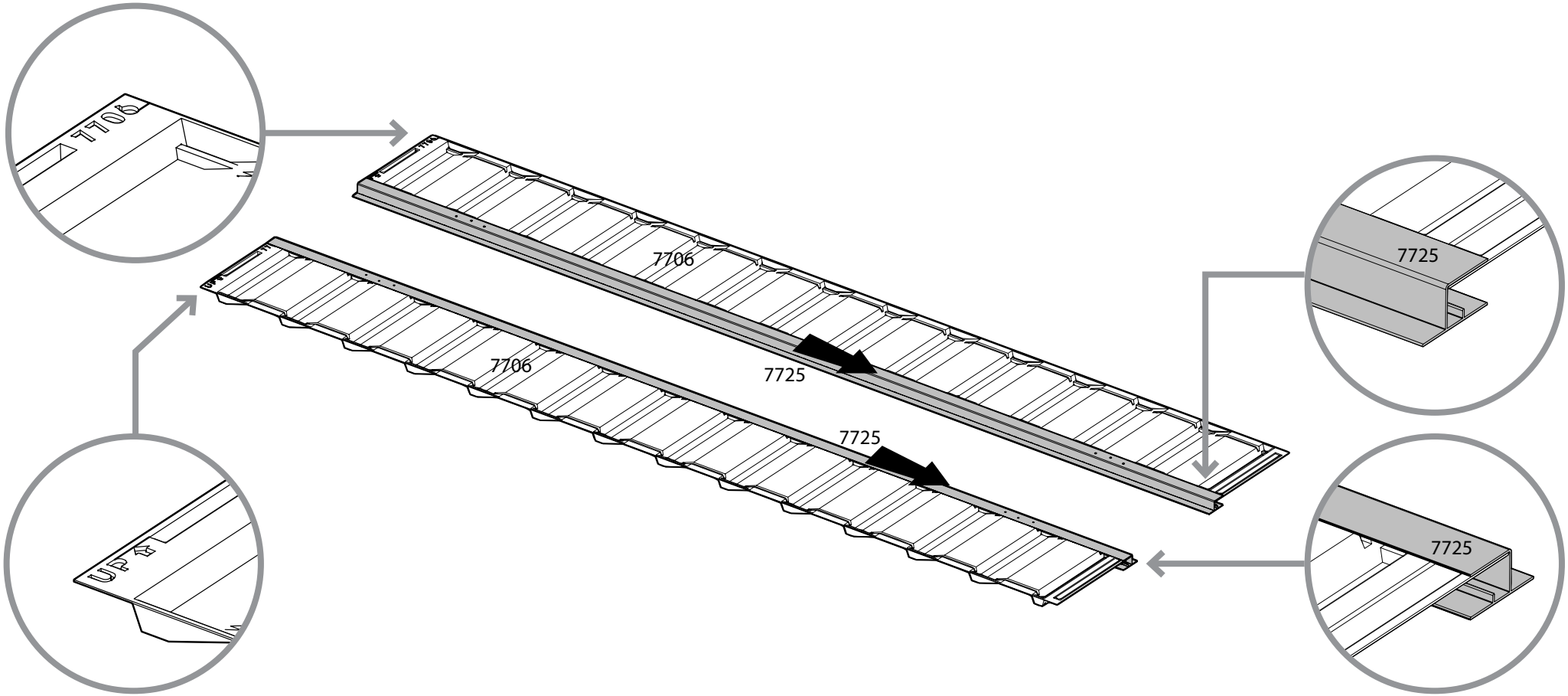

7442 4

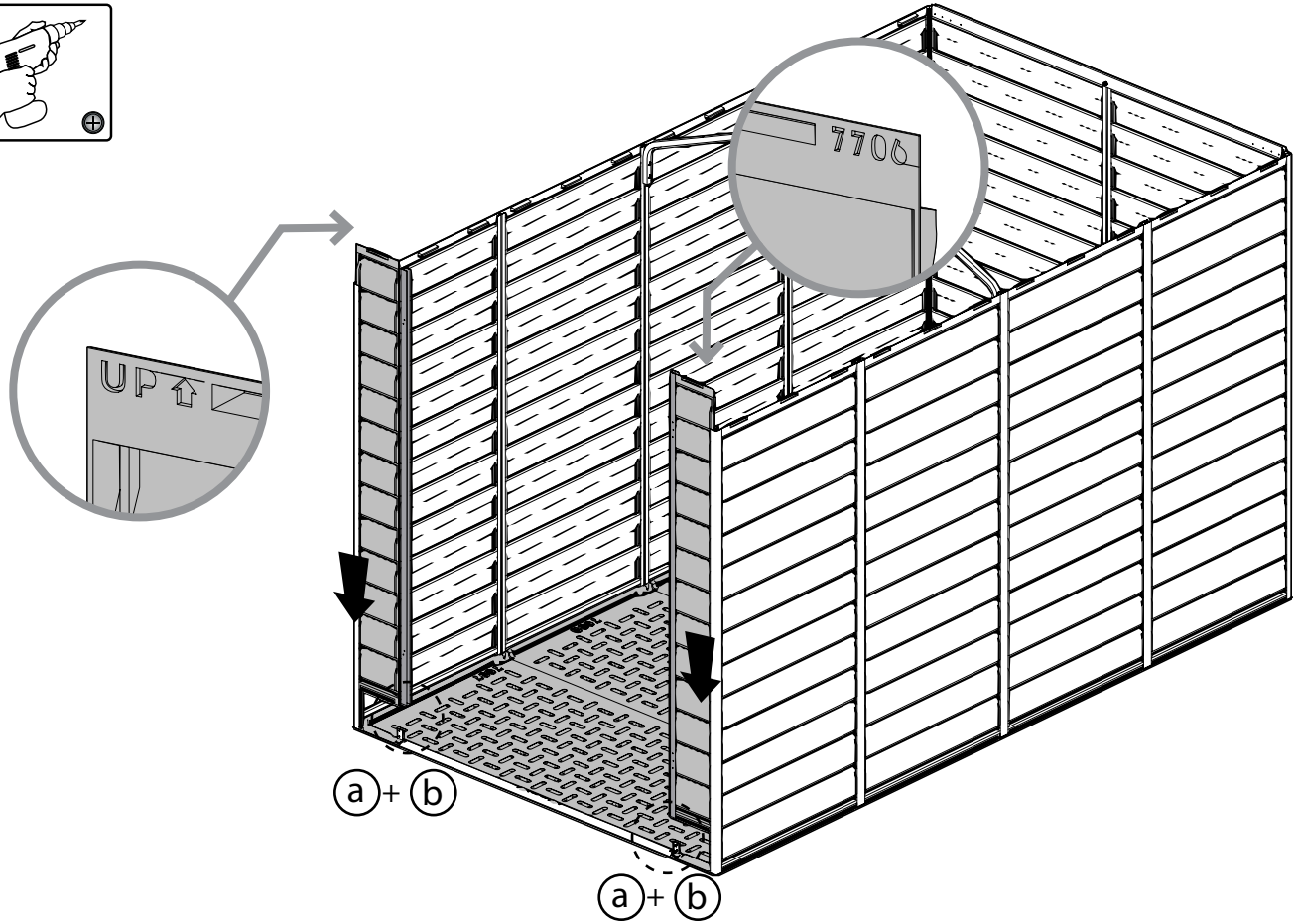

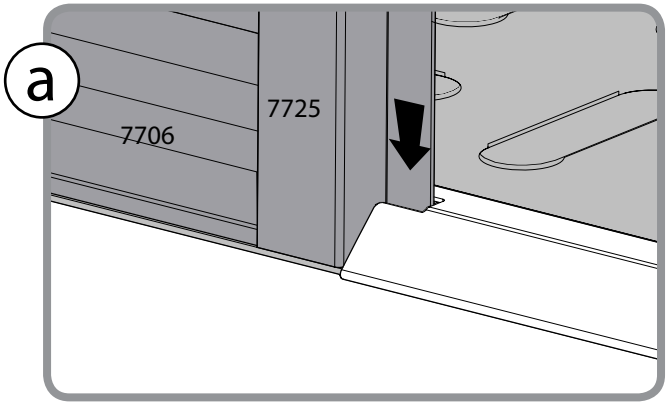

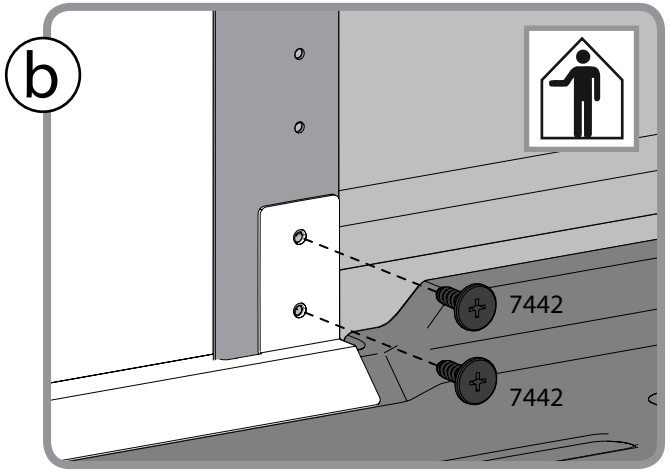

8012 ..... 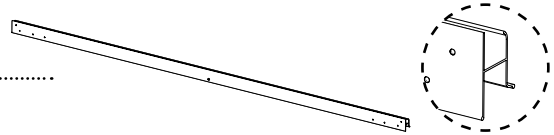 1

7400 ..... 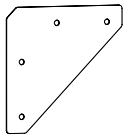 2

7442 8

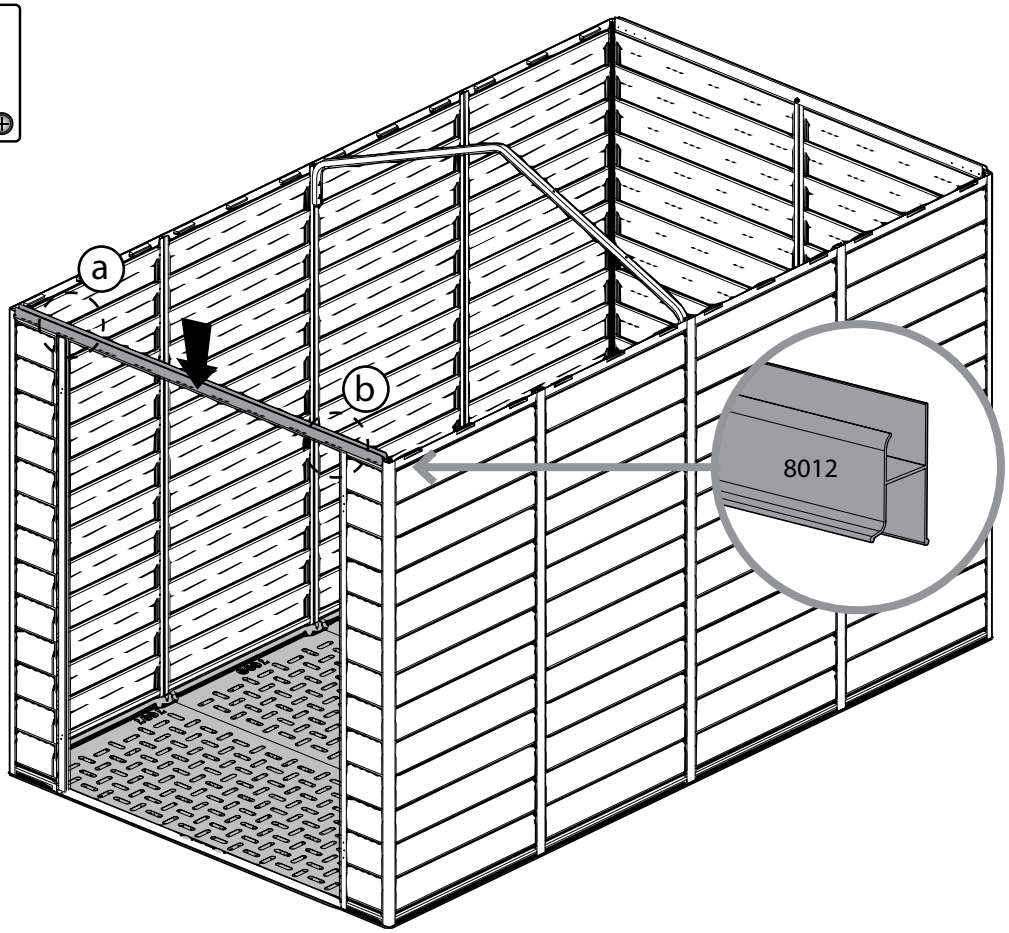

a

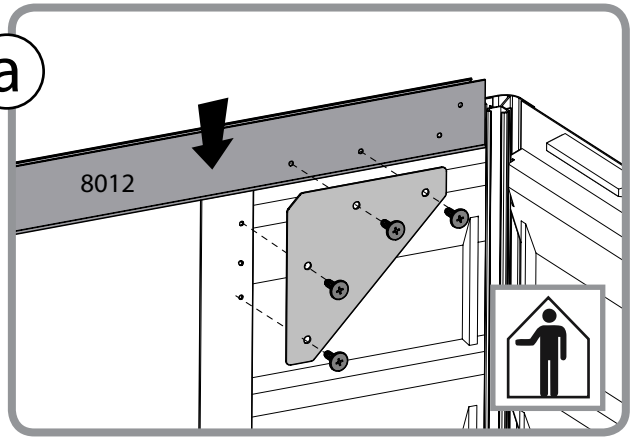

b

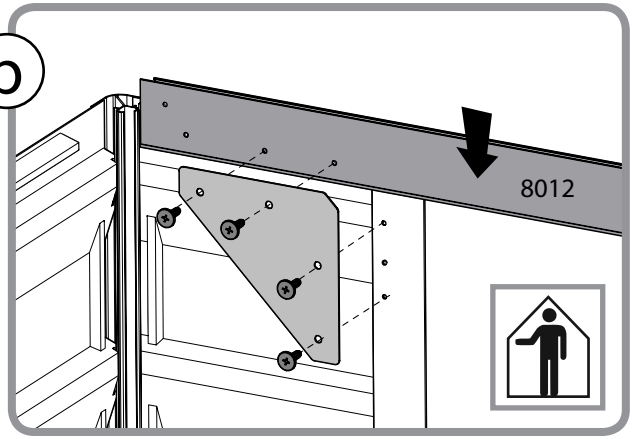

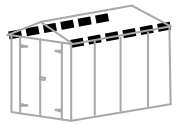

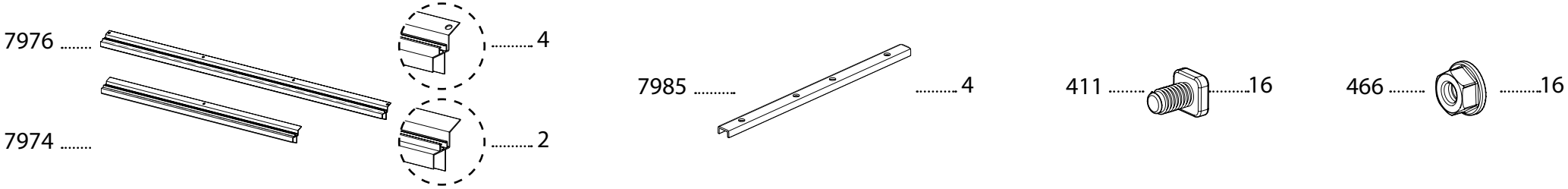
7976
4
7974
2
7985
4
411
16
466
16

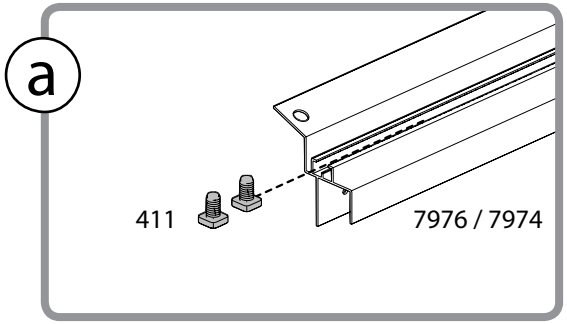
a
411
7976 / 7974

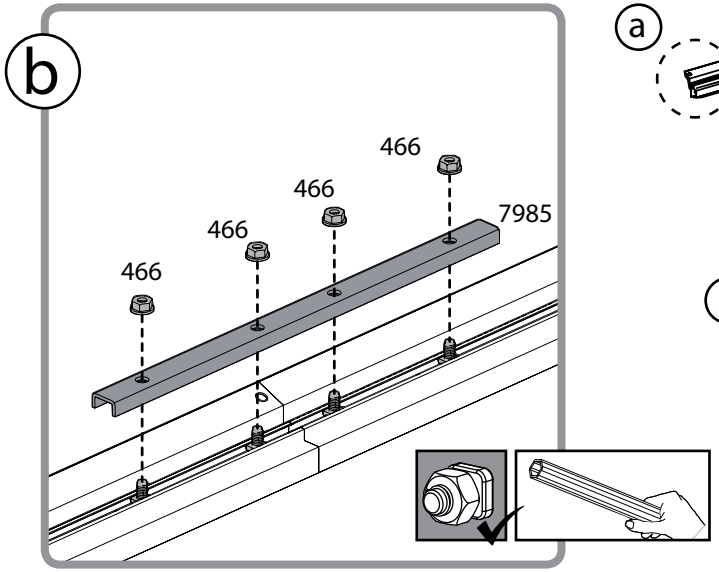
b
466
466
466
466
7985

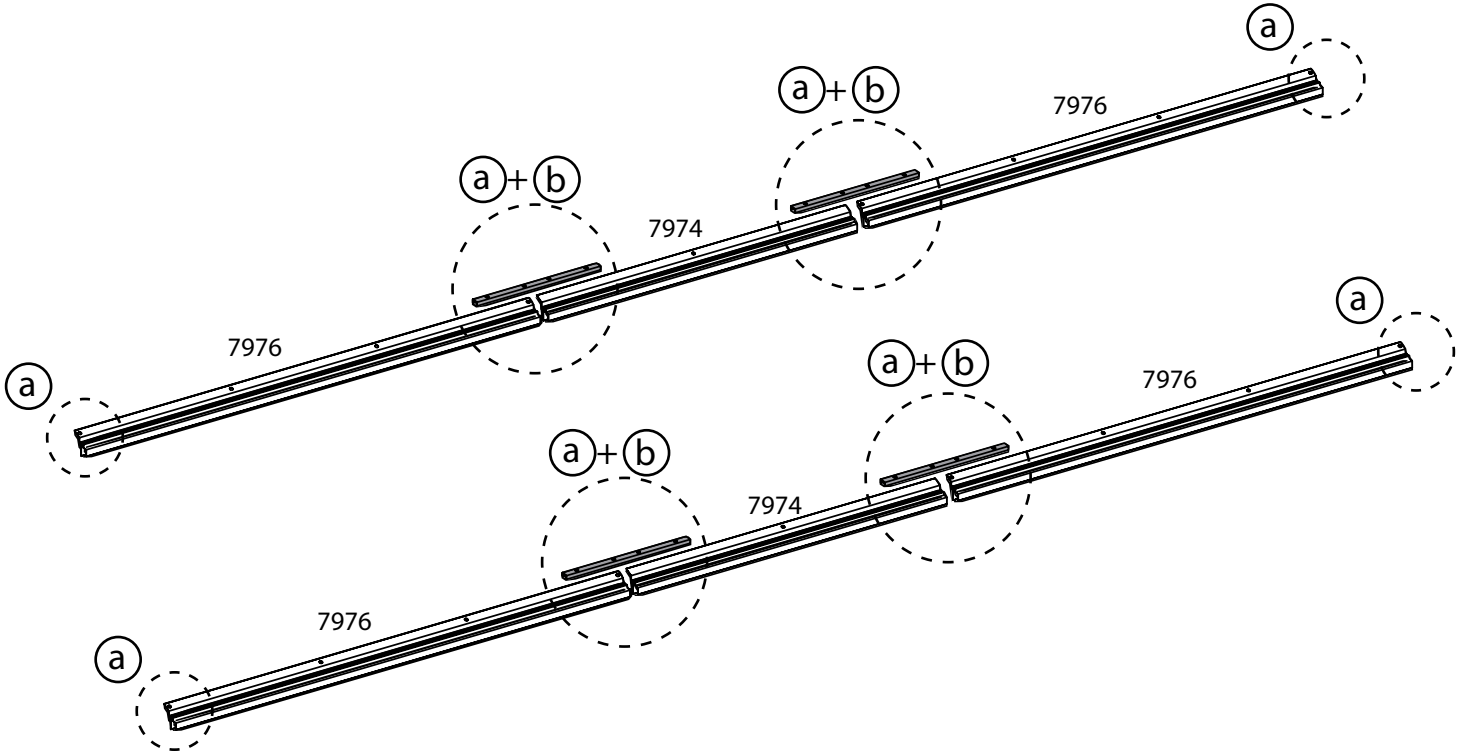
a
a + b
7976
a + b
7974
7976
a
a
a + b
7976
a + b
7974
7976
a

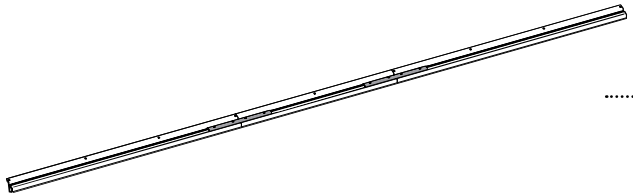

..... 2

411 ..... 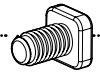 6

466 6

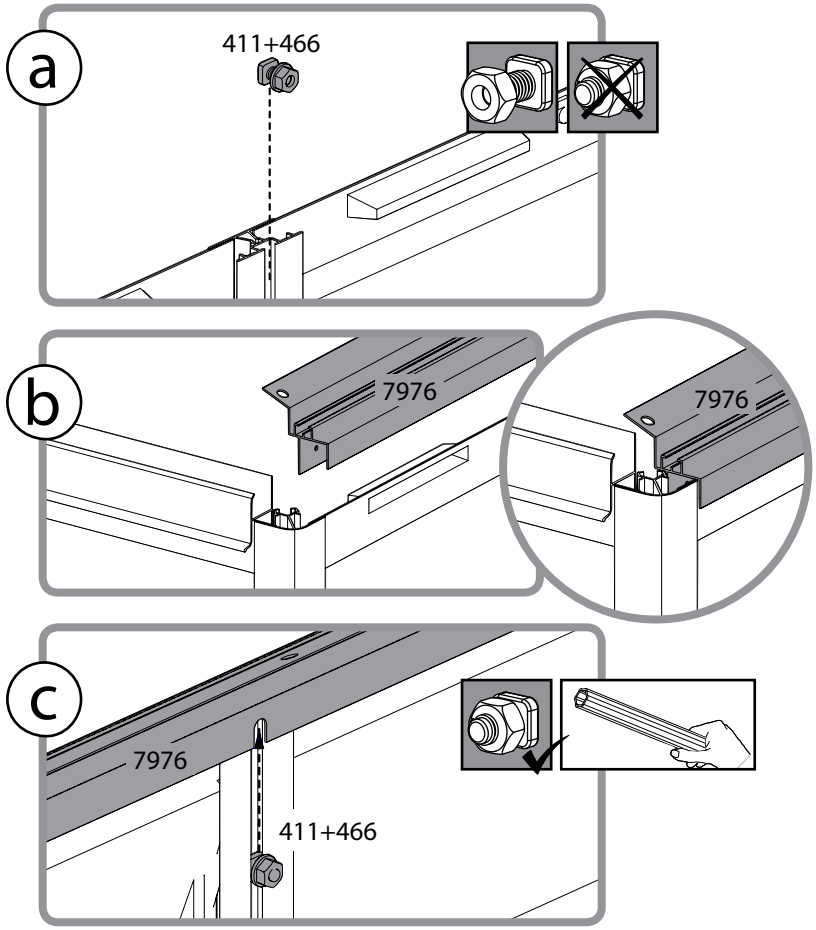

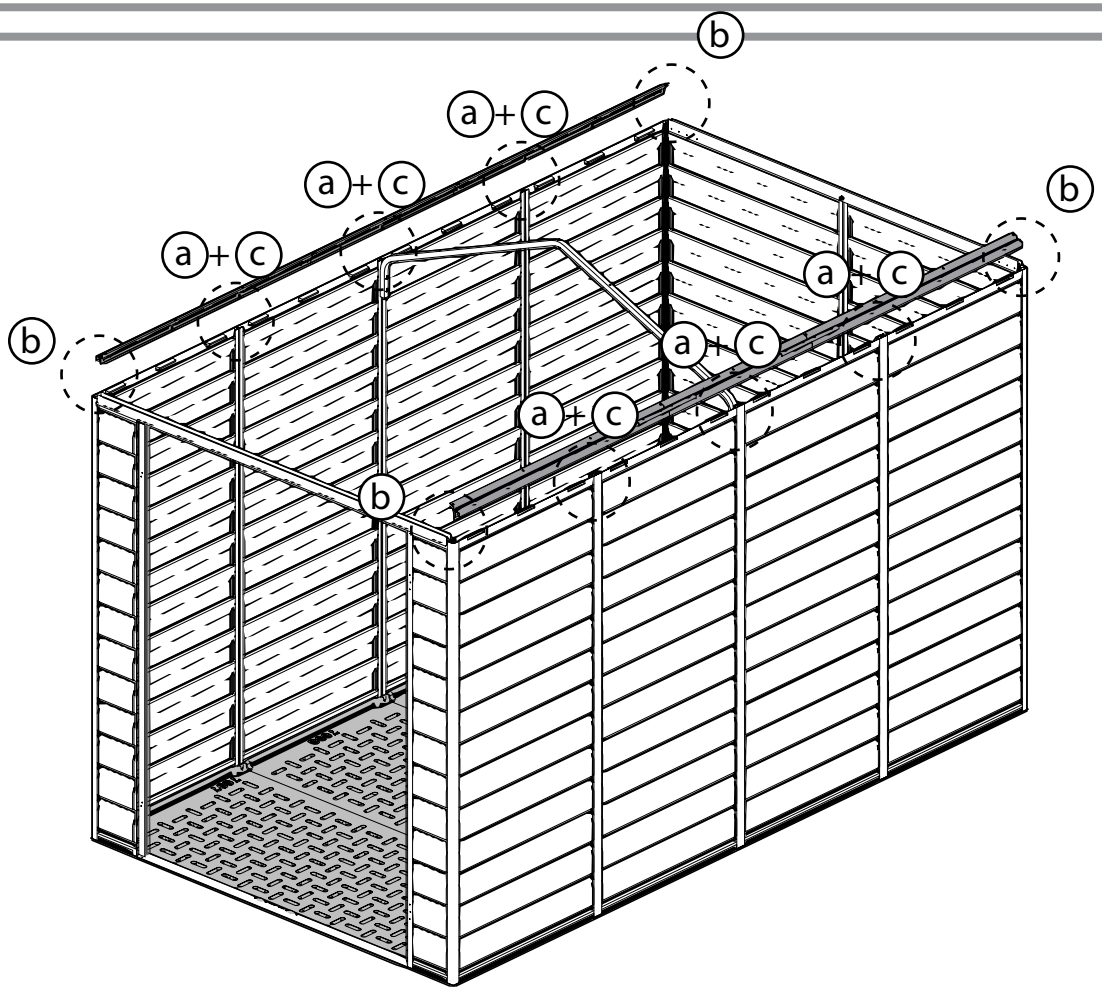

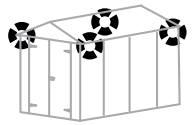

7986 ..... 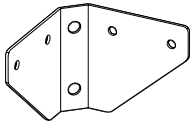 4

7442 16

411 ..... 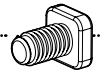 8

466 8

a

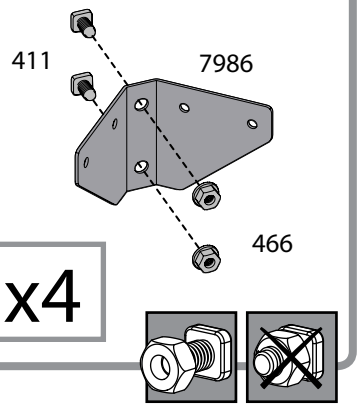

b

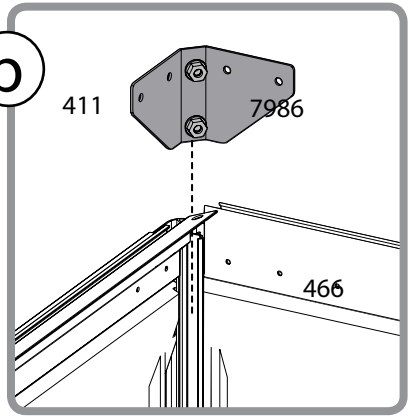

c

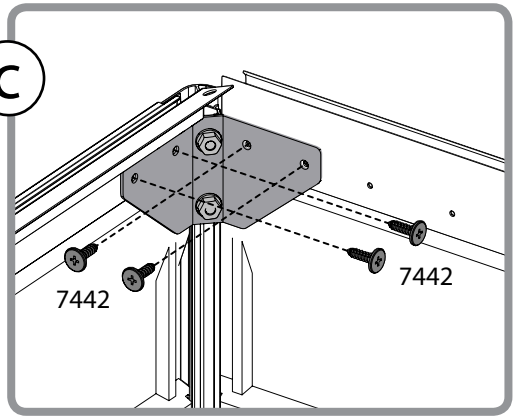

d

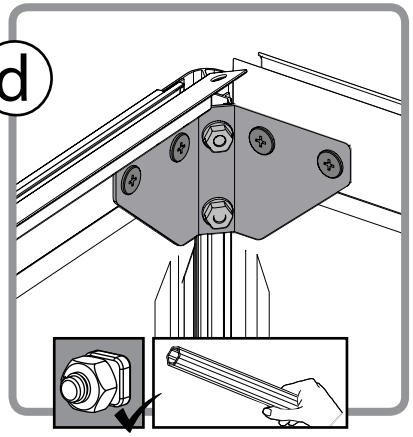

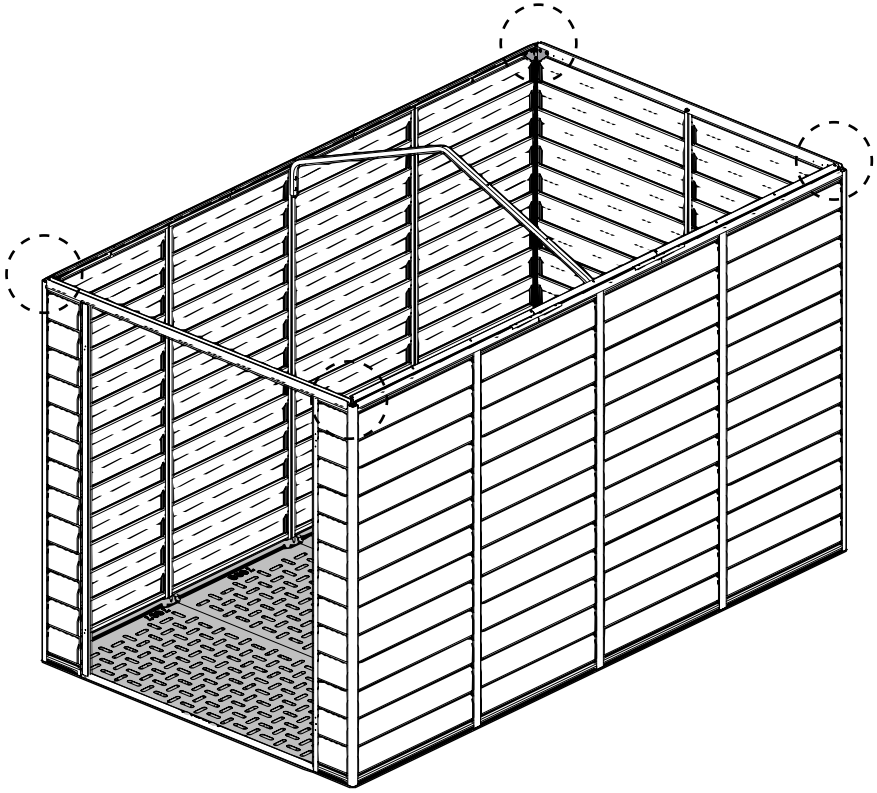

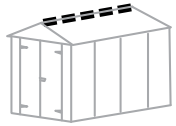

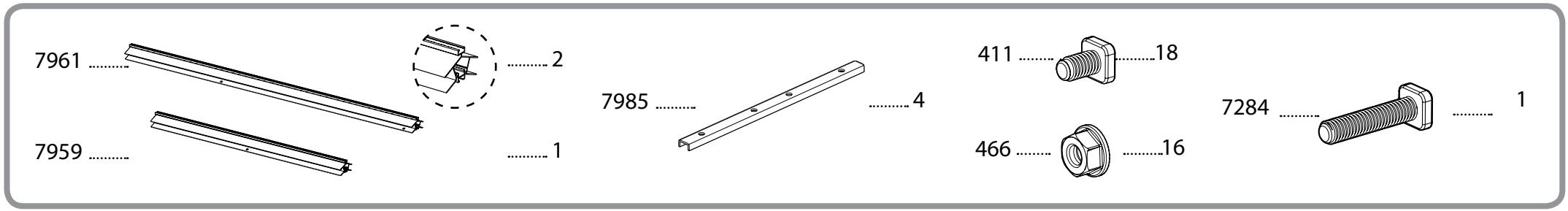
7961
2
7959
1
7985
4
411
18
466
16
7284
1

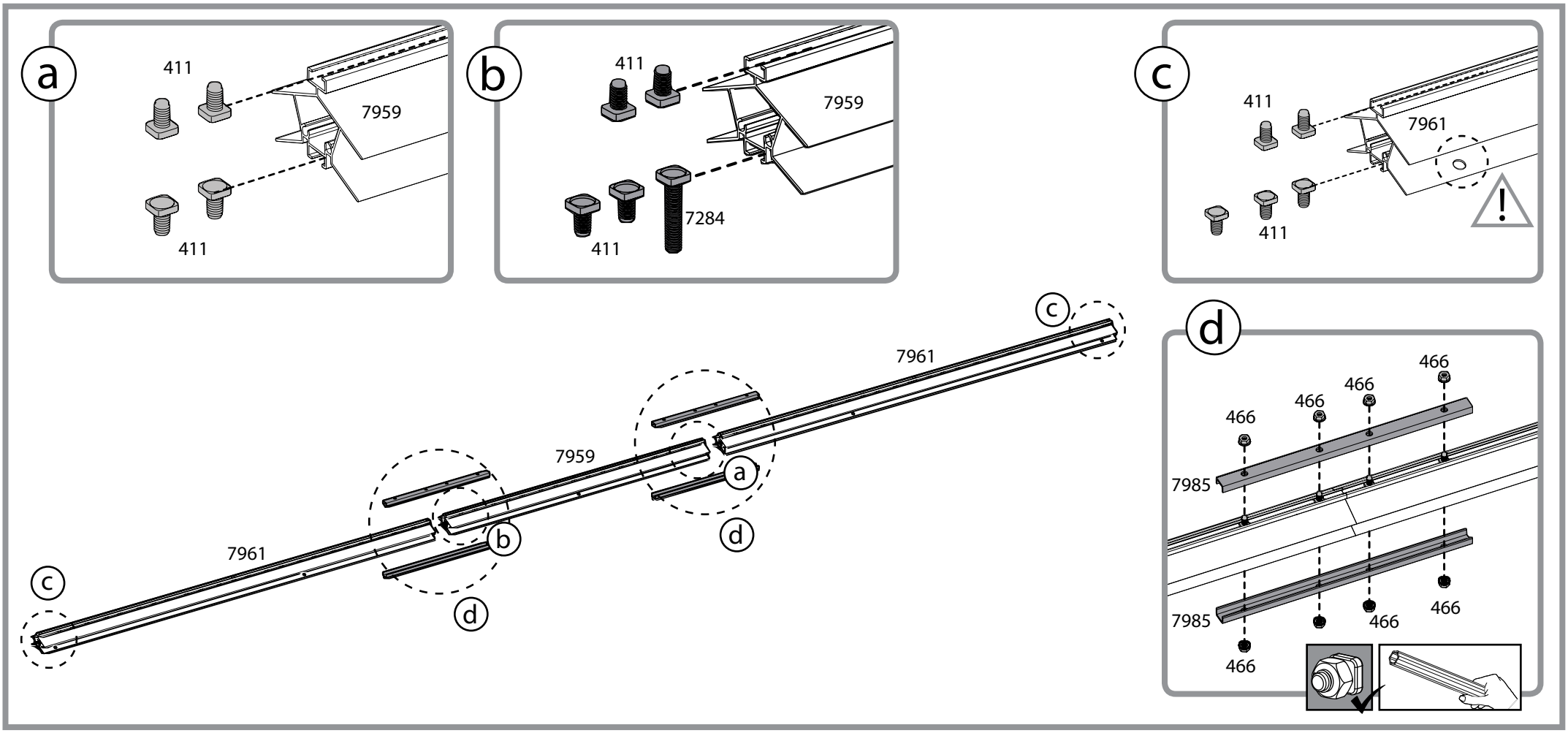
a
411
7959
411
b
411
7959
7284
411
c
411
7961
411
c
7961
7959
a
b
d
7961
c
d
d
466
466
466
466
7985
7985
466
466
466

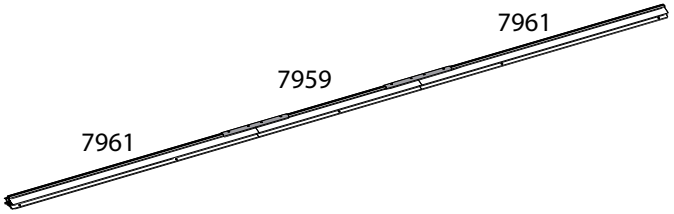
7961
7959
7961

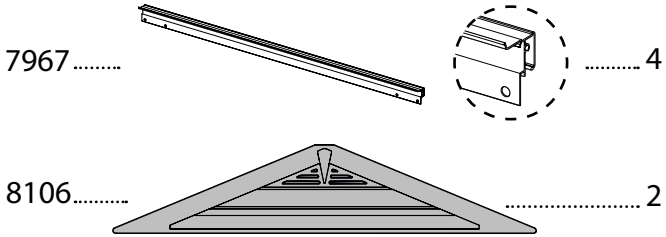
7967 4
8106 2

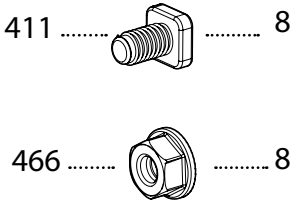
411 8
466 8

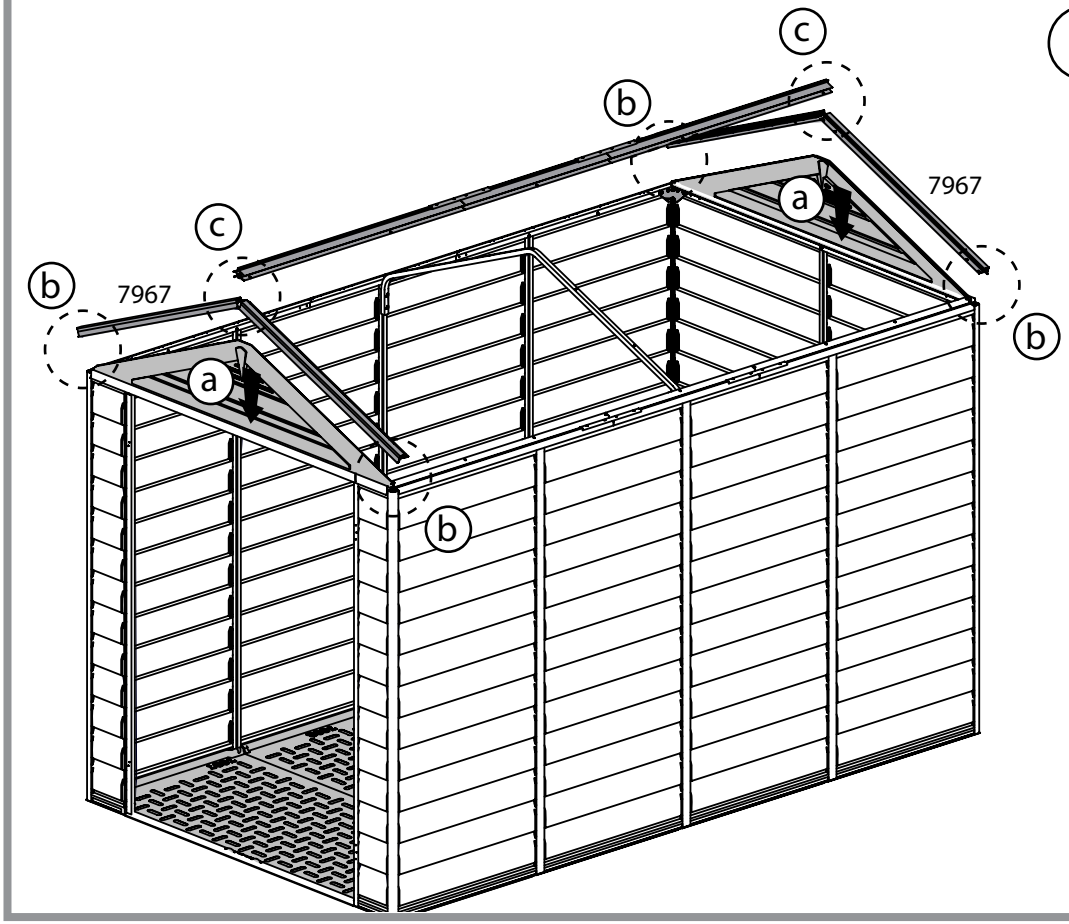
c
b
7967
a
c
b
7967
a
b
b

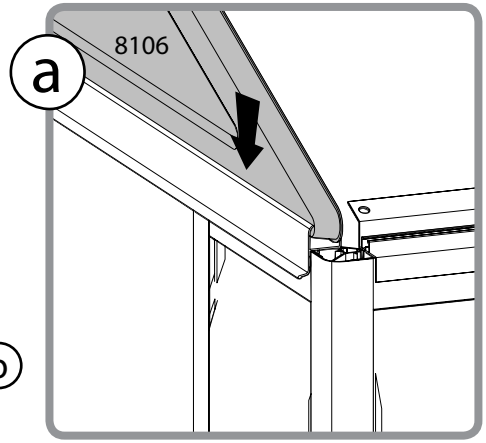
a
8106

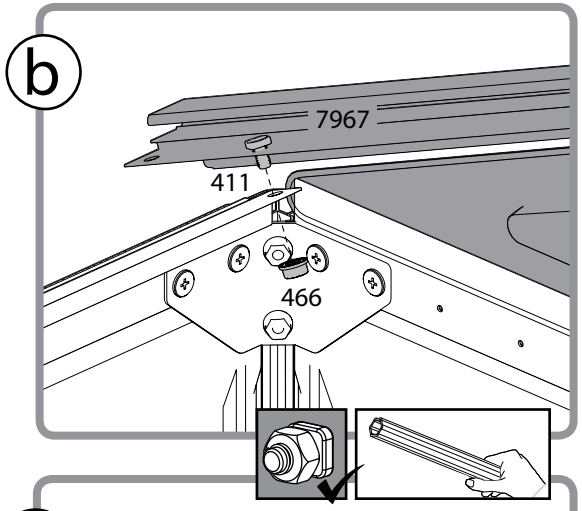
b
7967
411
466

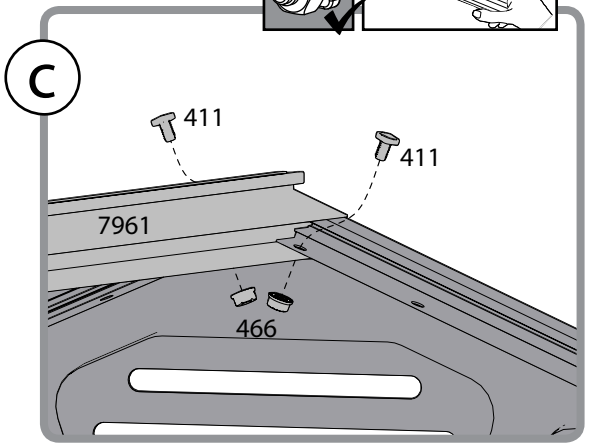
c
411
411
7961
466

411 ..... 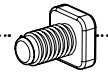 12

466 12

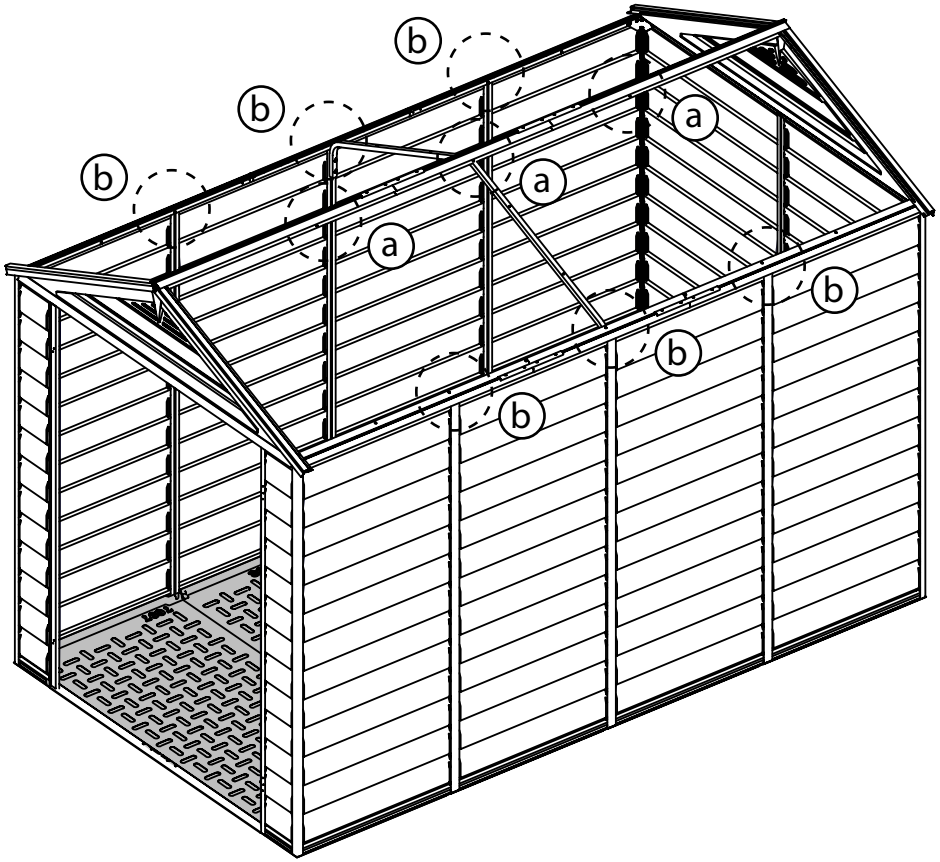

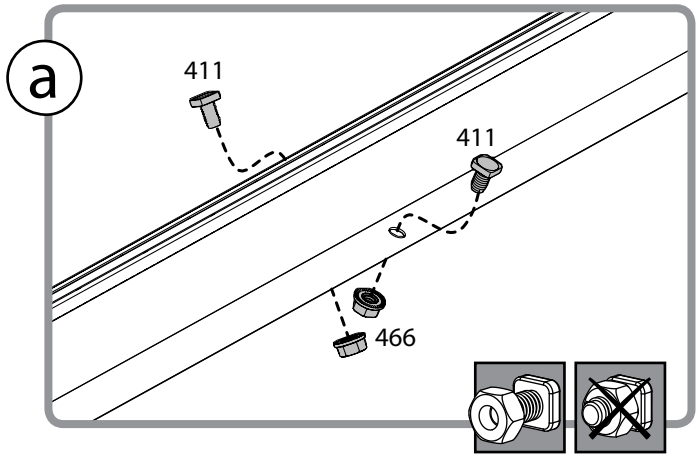

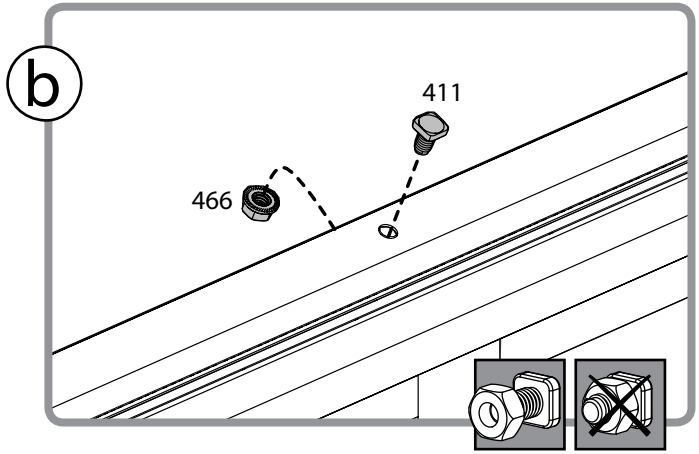

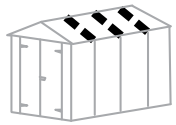

7965 ..... 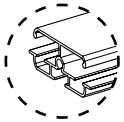 6

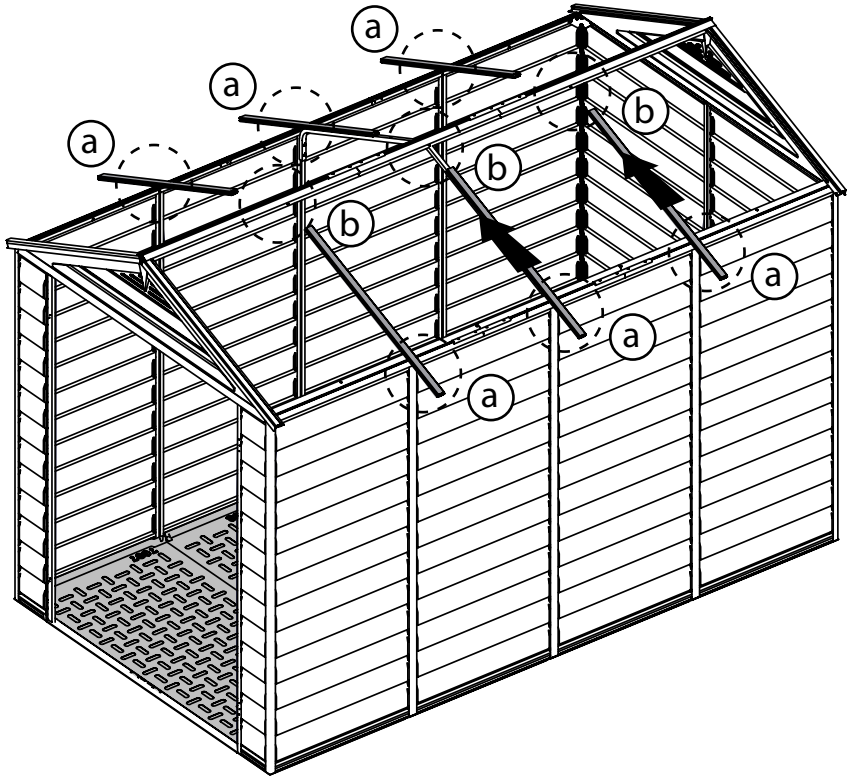

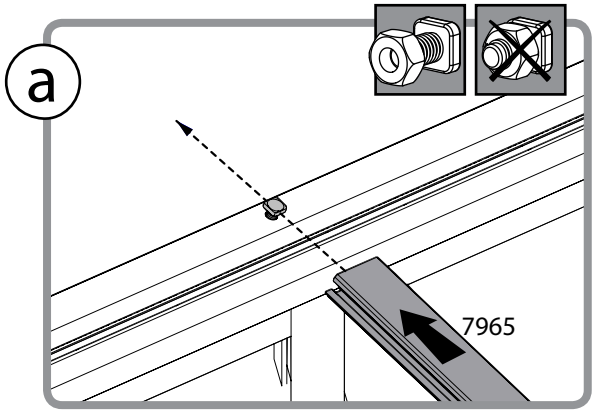

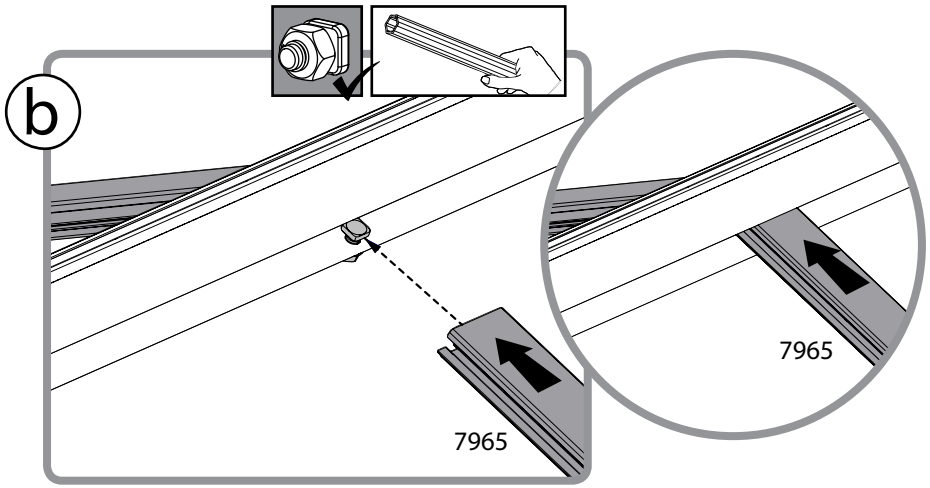

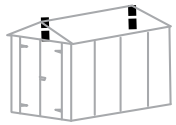

411 1

466 3

8018..... 2

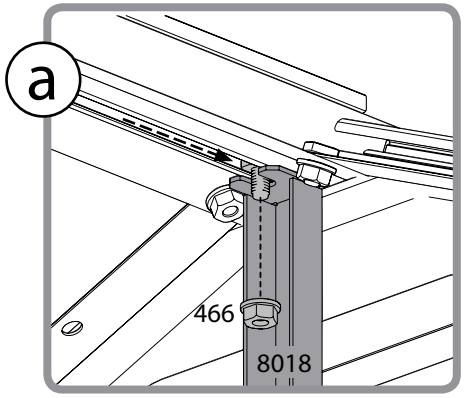

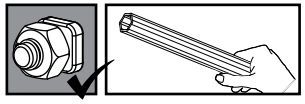

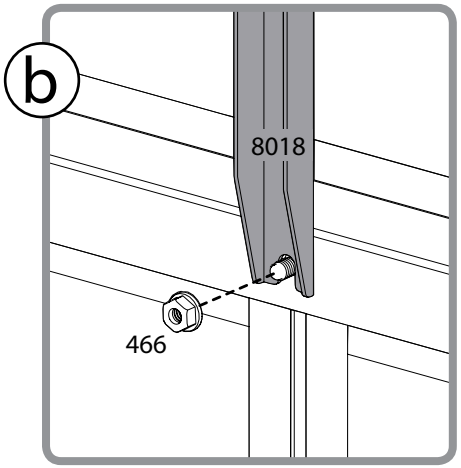

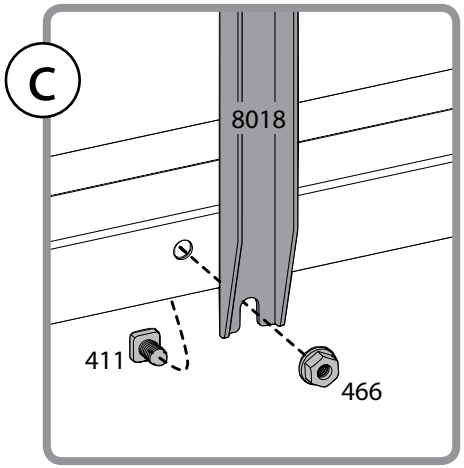

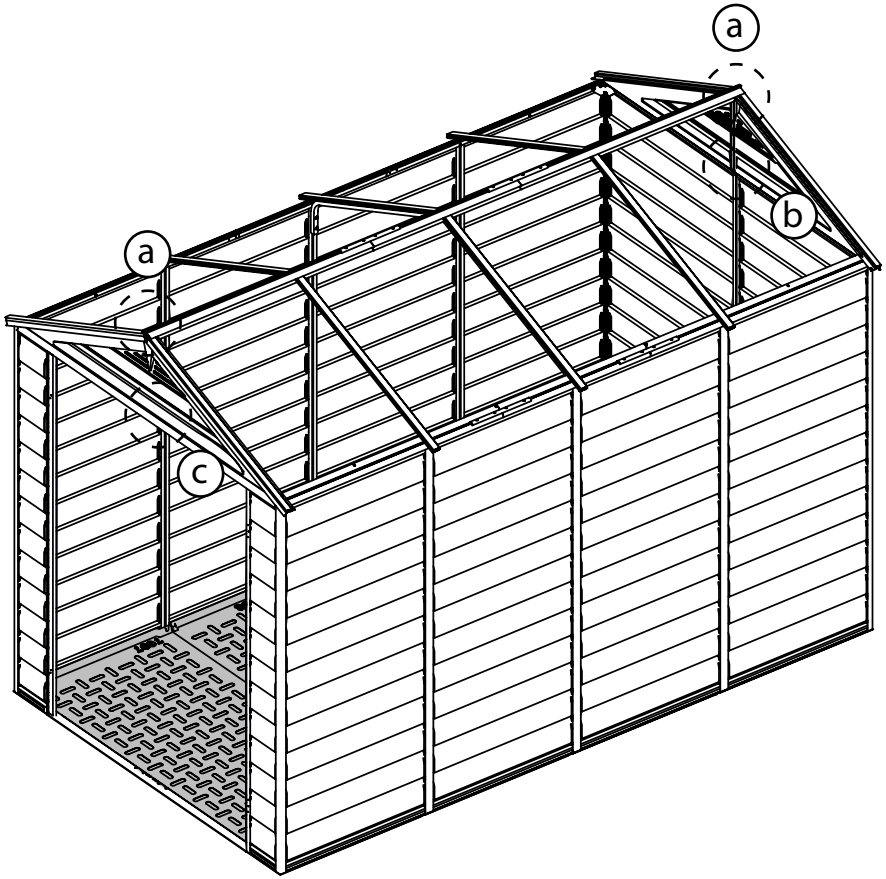

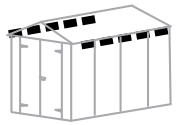

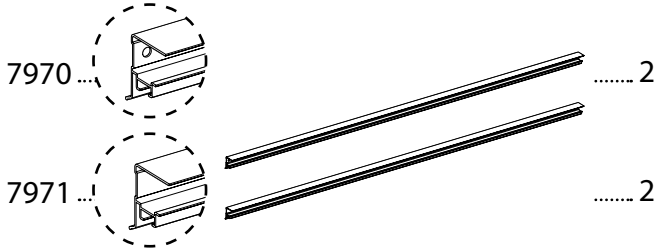
7970 2
7971 2

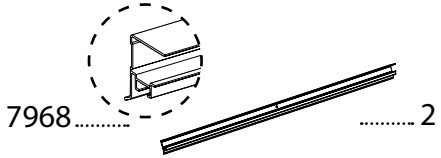
7968 2

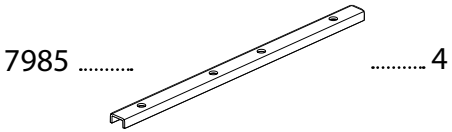
7985 4

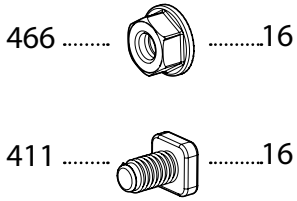
466 16
411 16

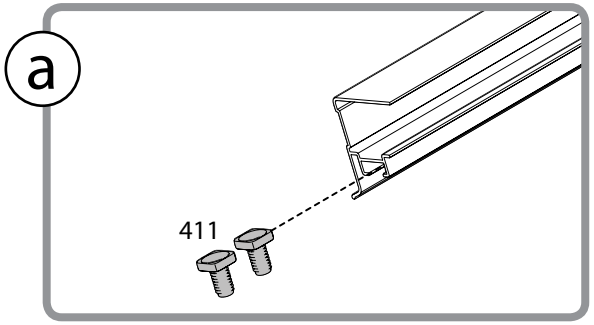
a
411

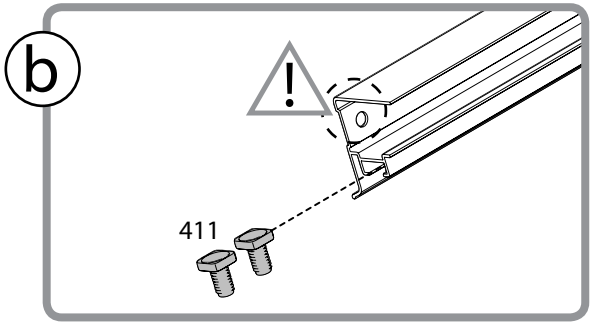
b
411

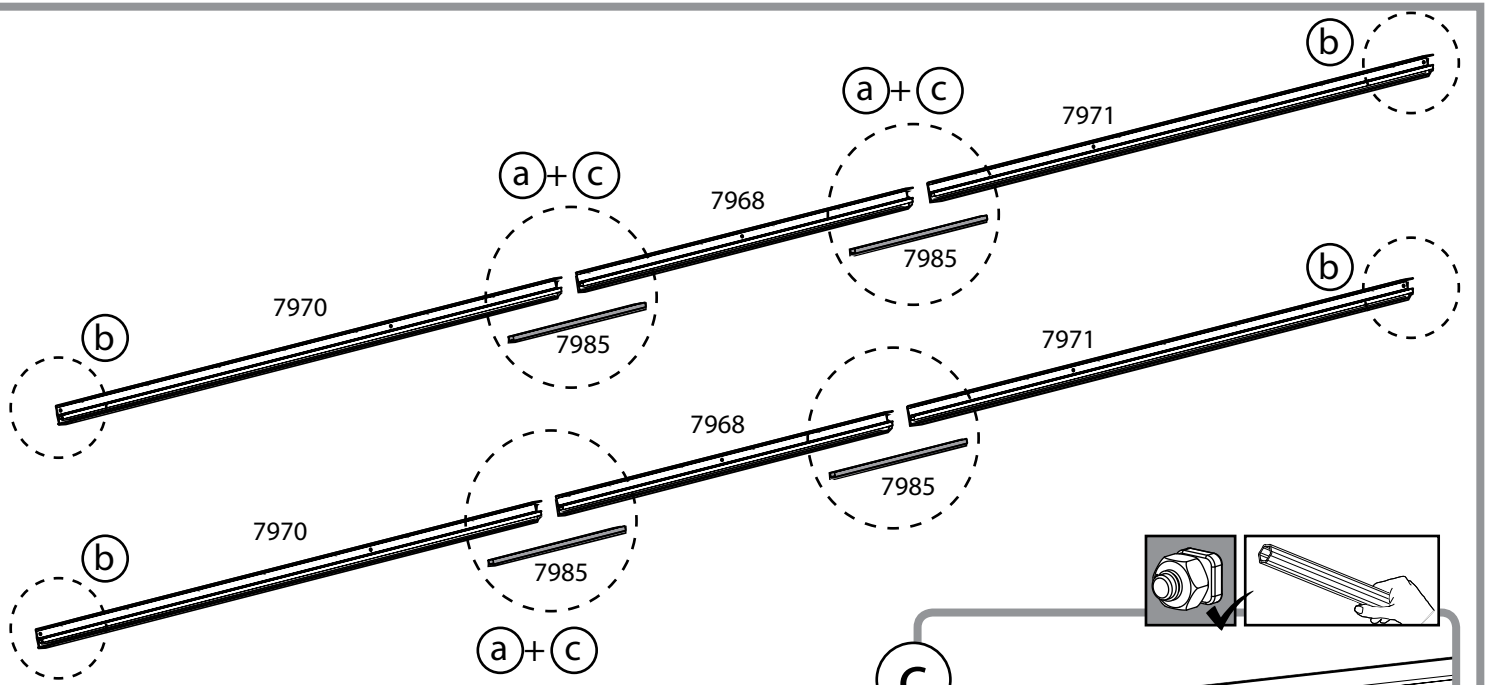
b
7970
a+c
7985
7968
a+c
7985
7971
b
b
7970
7985
7968
7985
7971
b
b
7970
7985
a+c

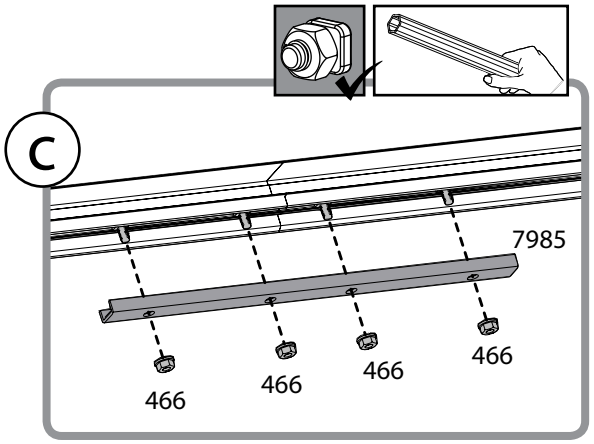
c
7985
466
466
466
466

7982 ..... 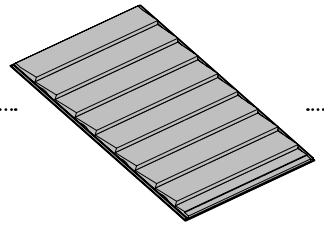 8

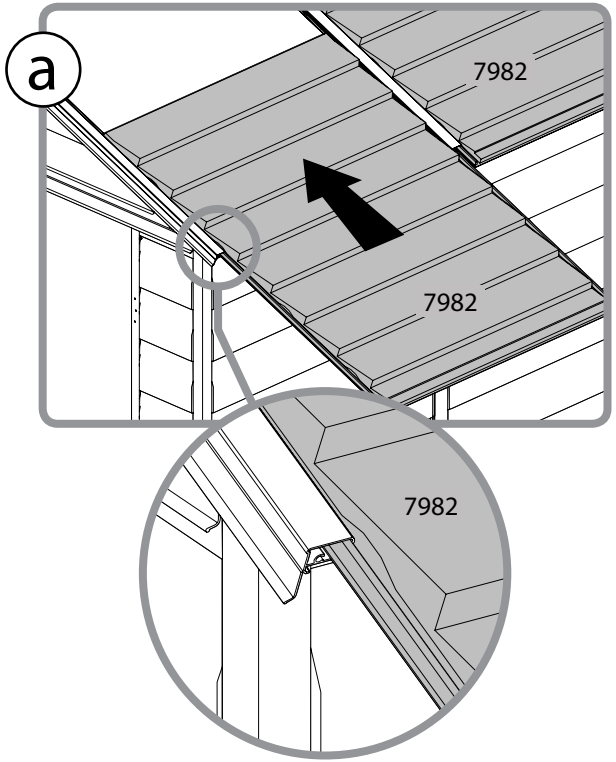

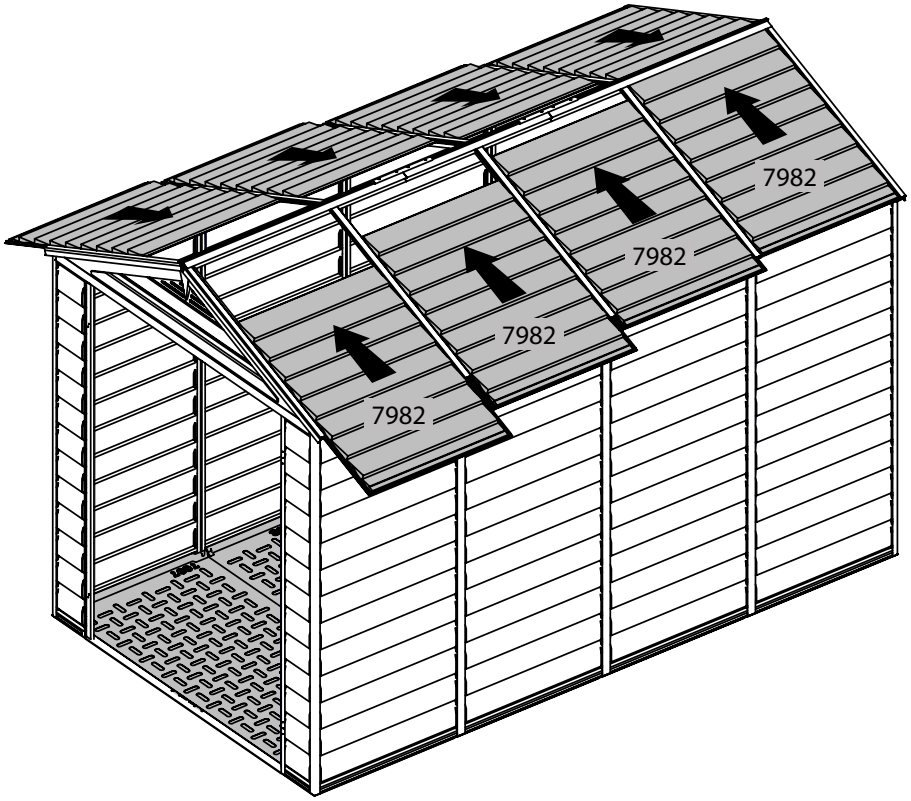

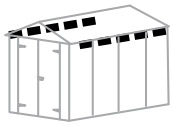

4008 Black 4

4008 Silver 6

7980 2

7981 2

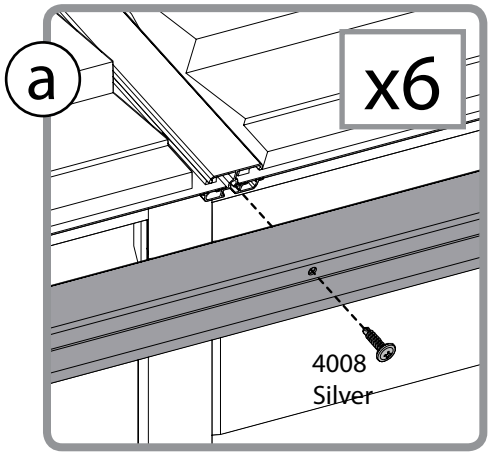

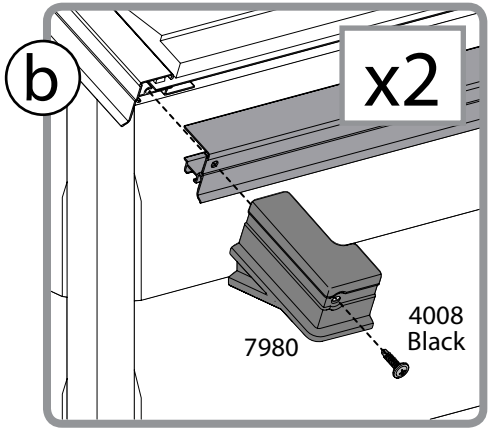

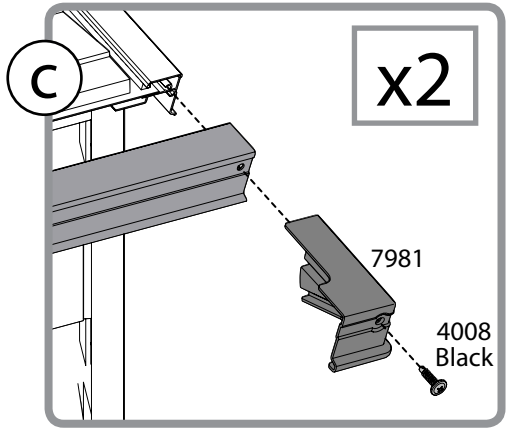

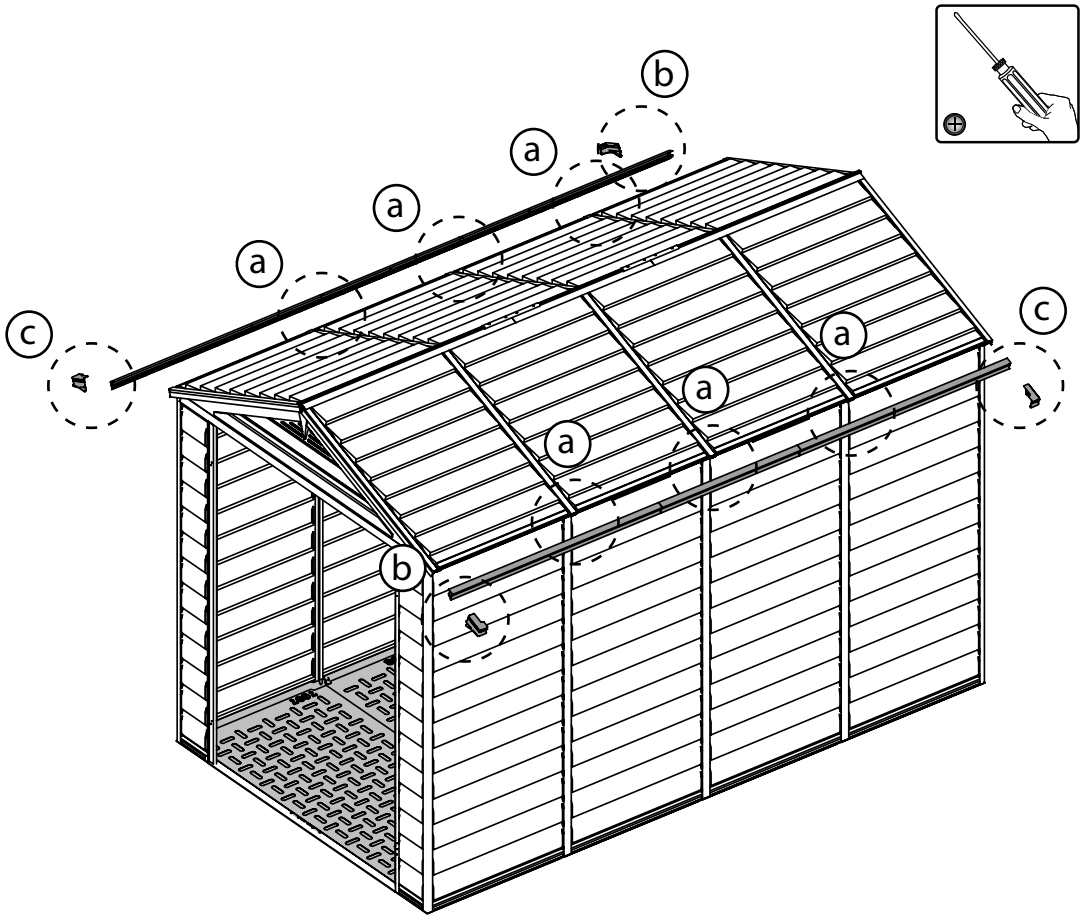

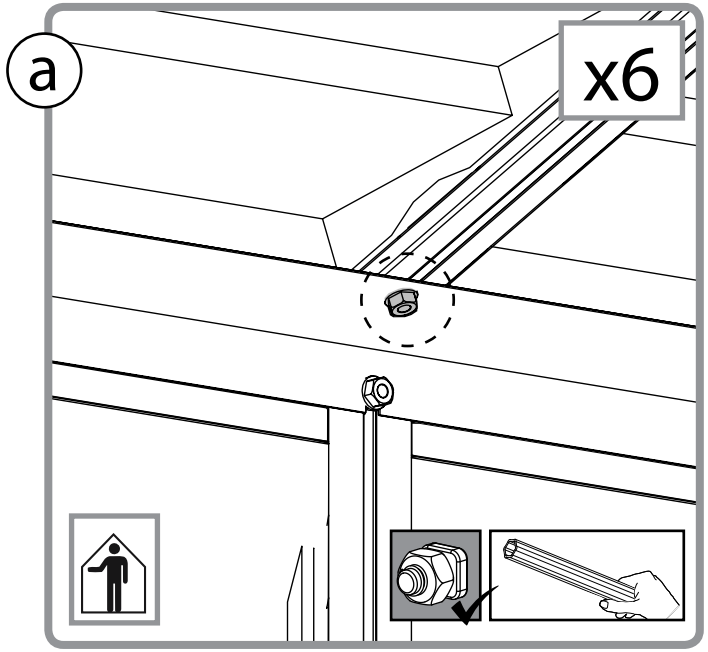
a
x6

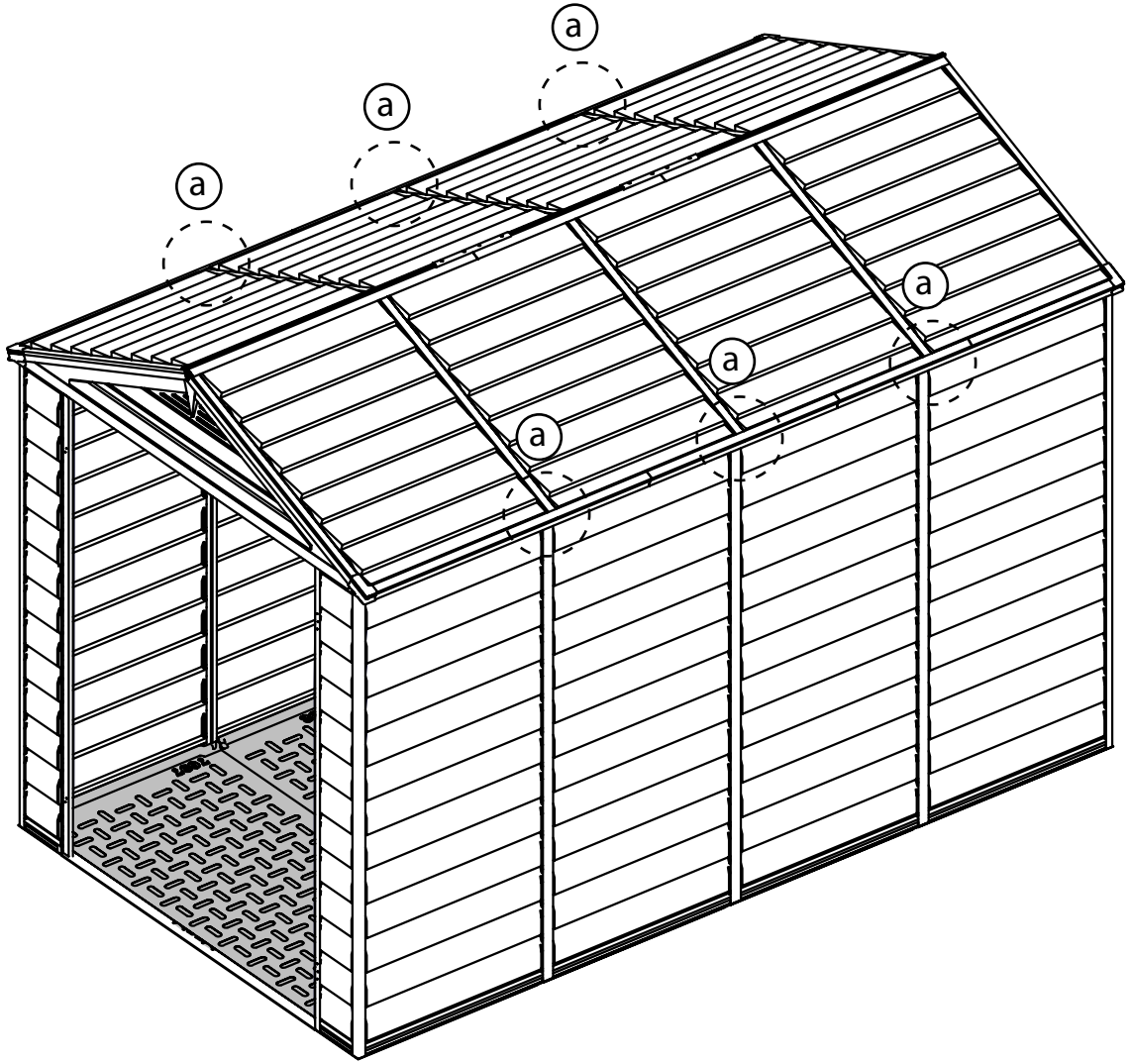
a
a
a
a
a
a
a

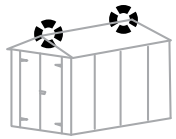

4008 ..... 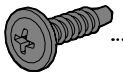 4
Black

7979 2

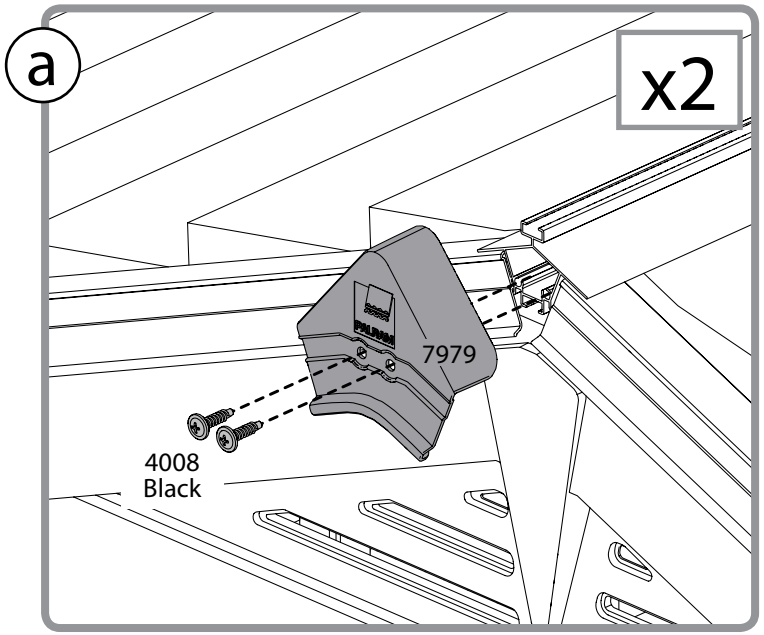

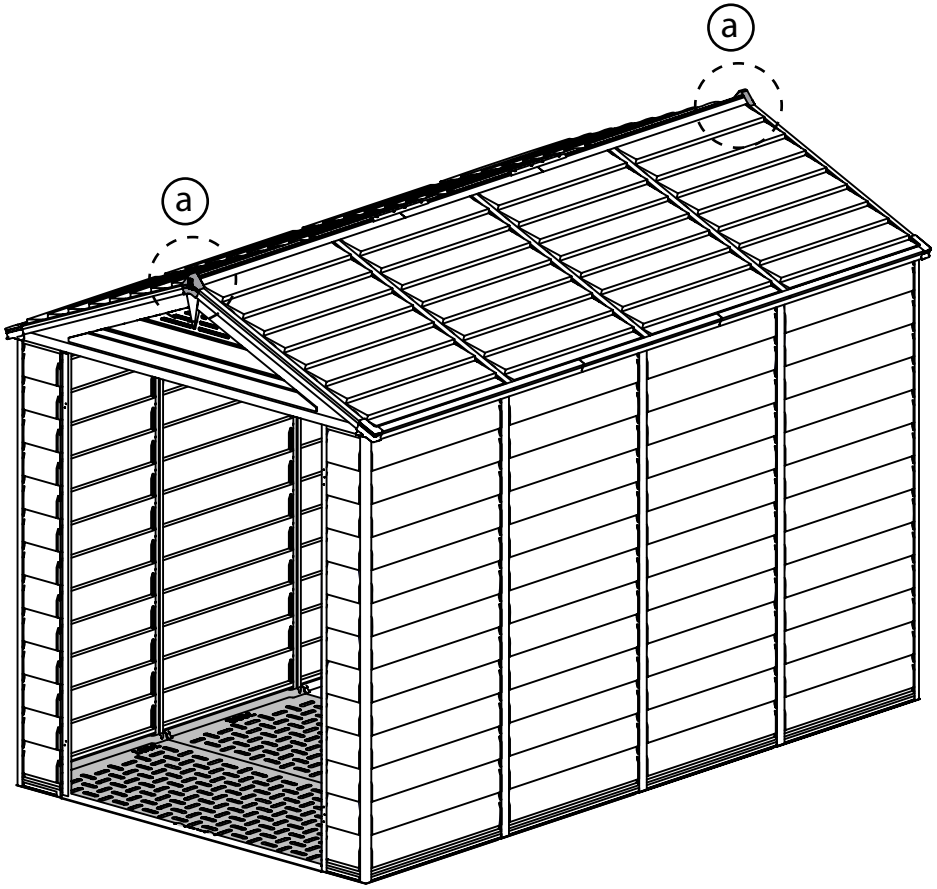

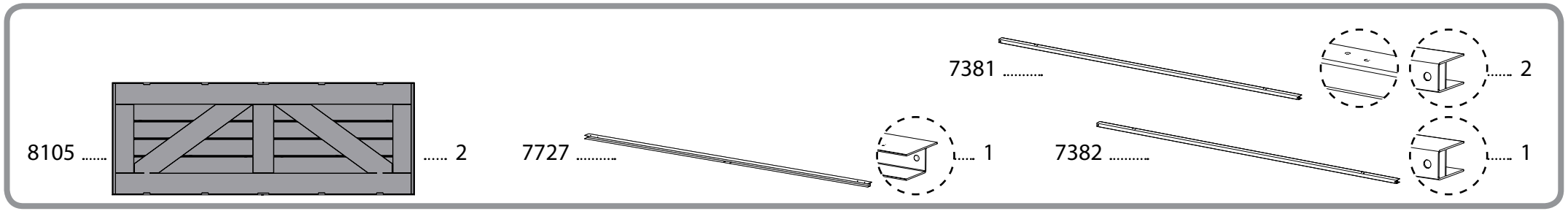
8105 2
7727 1
7381 .....
..... 2
7382 1

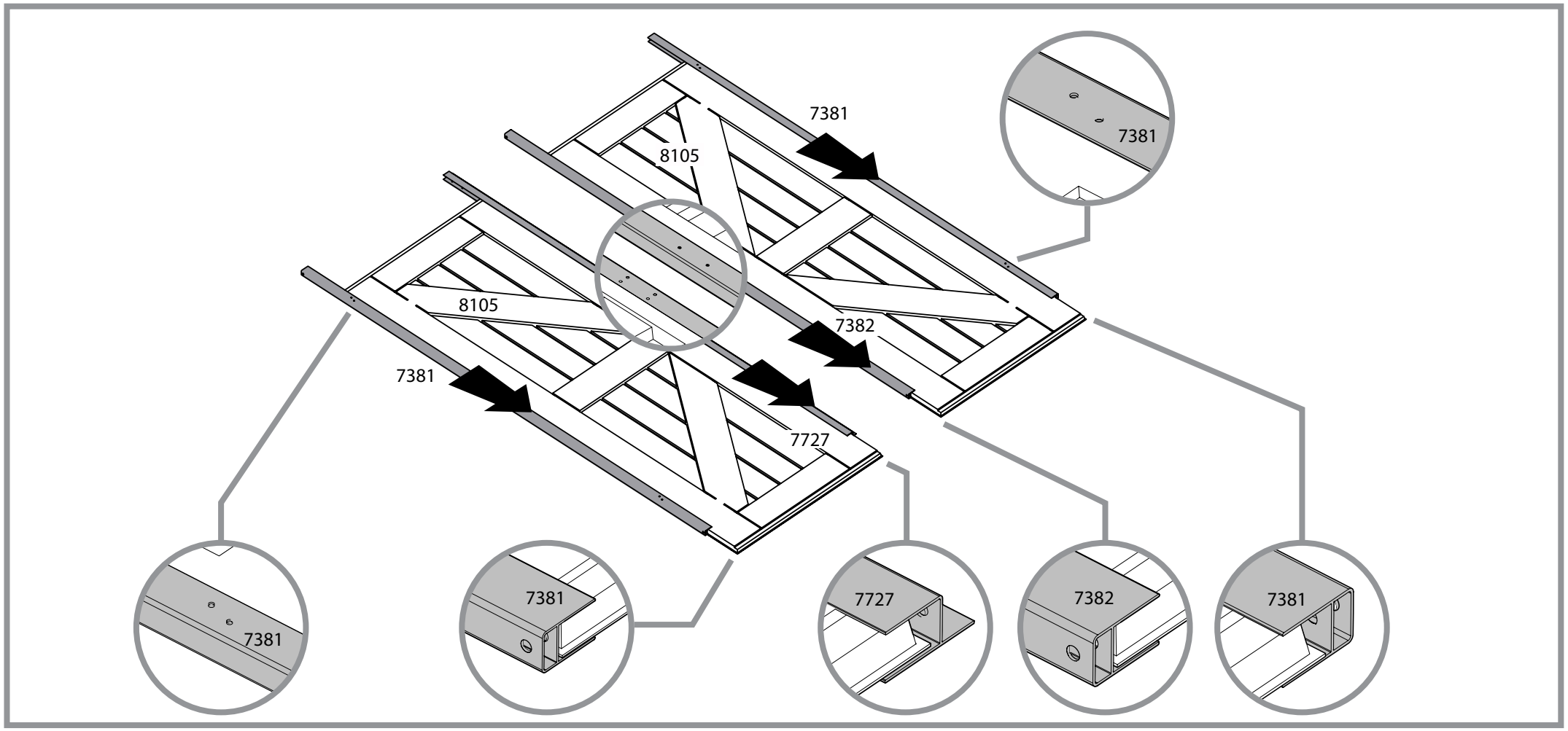
7381
8105
7381
8105
7382
7381
7727
7381
7381
7727
7382
7381

7726 ..... 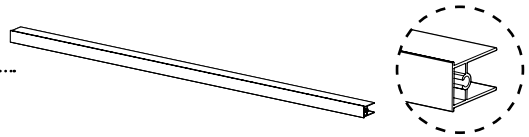 4

7445 8

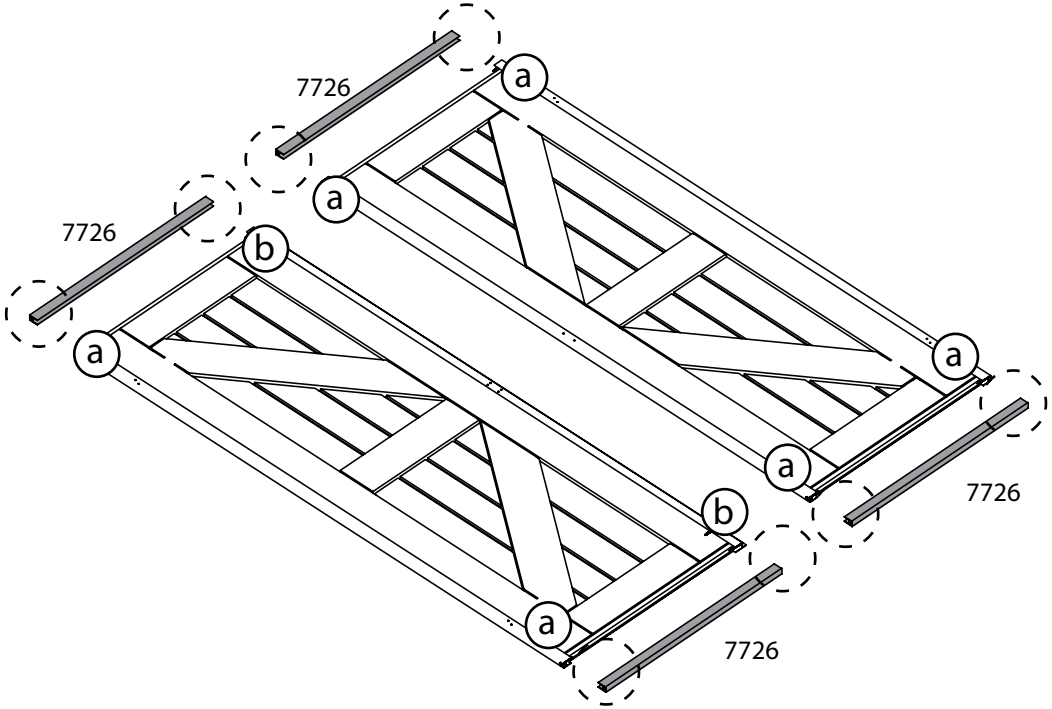

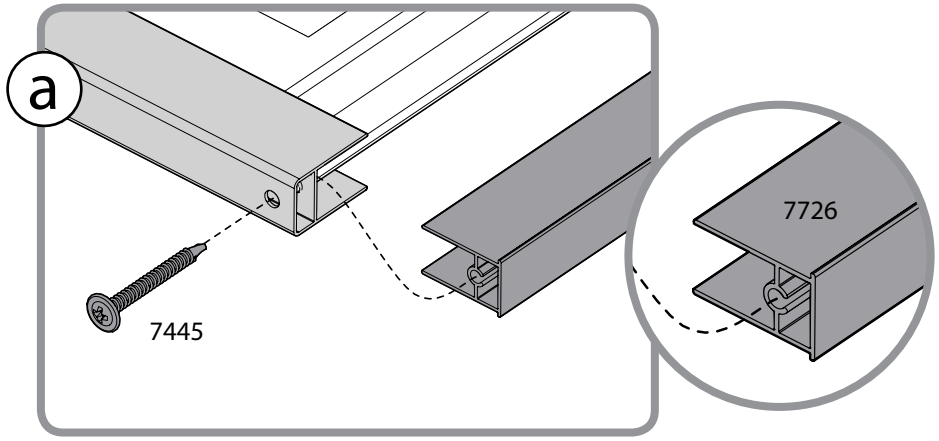

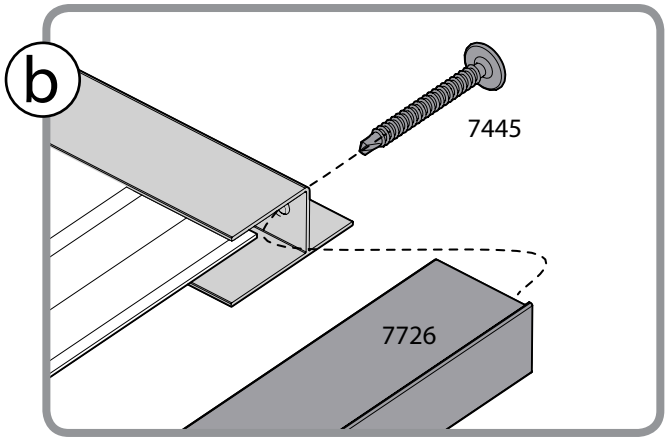

7356 ..... 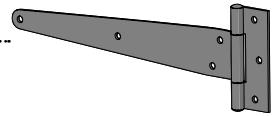 4

7444 8

428 8

431 8

422 8

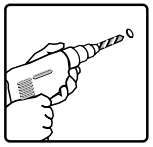

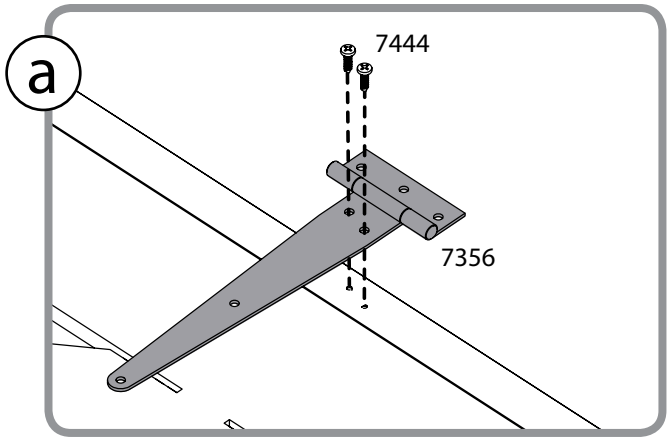

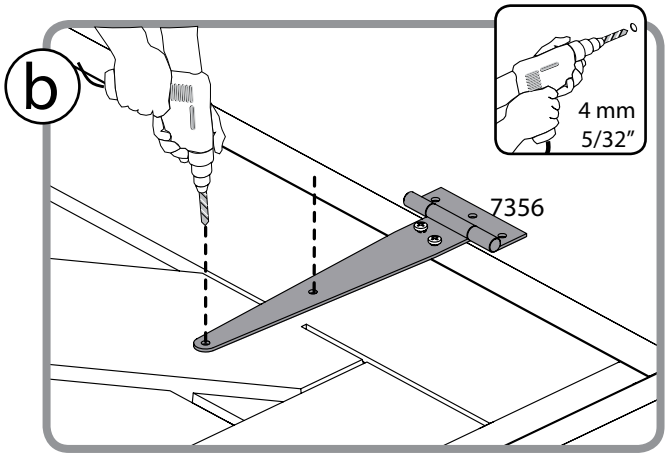

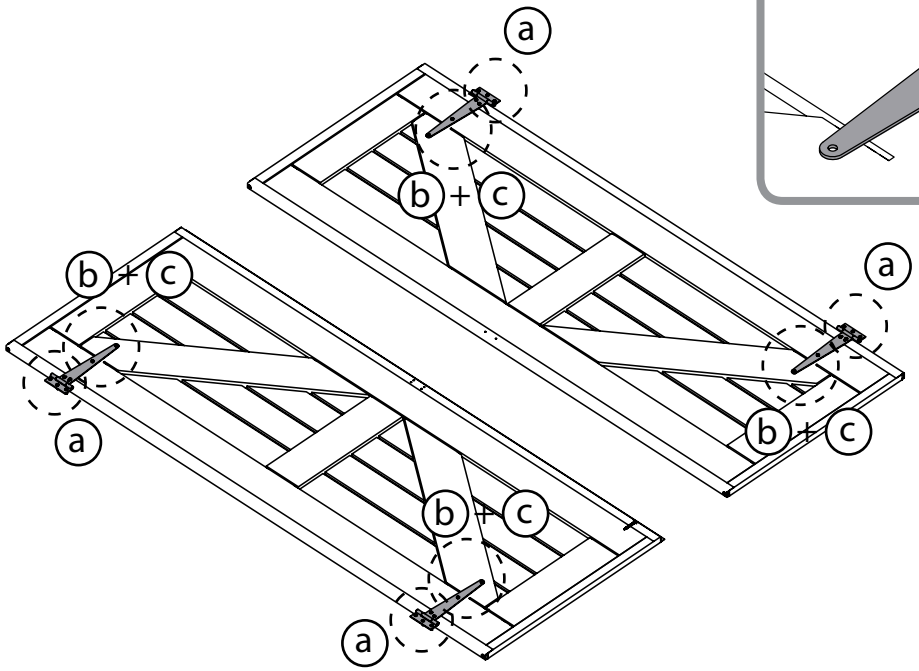

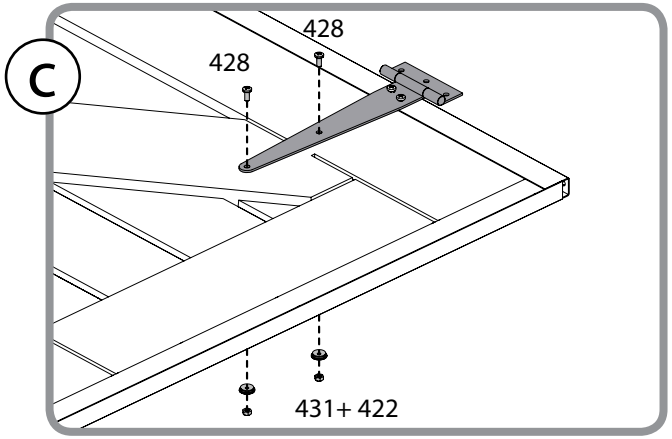

7352 1

7444 6

428 1

431 1

422 1

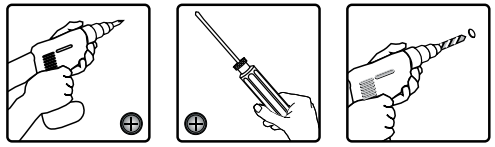

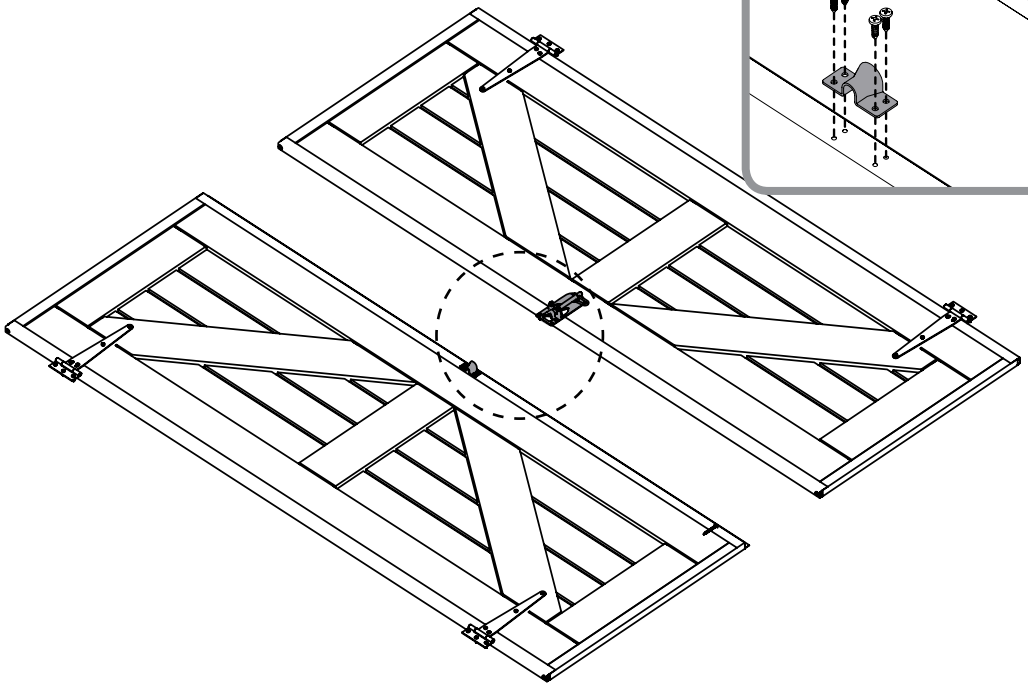

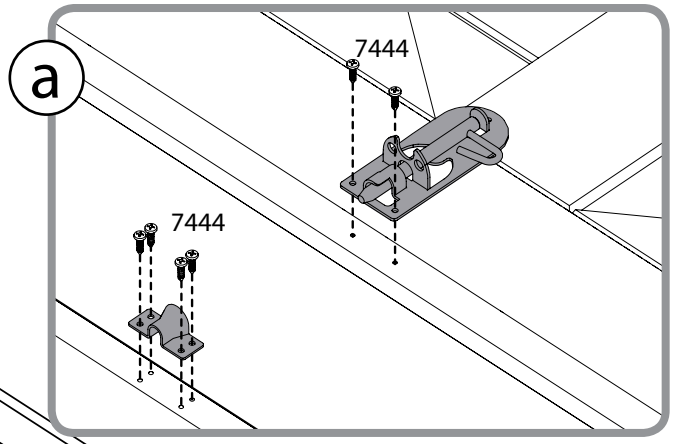

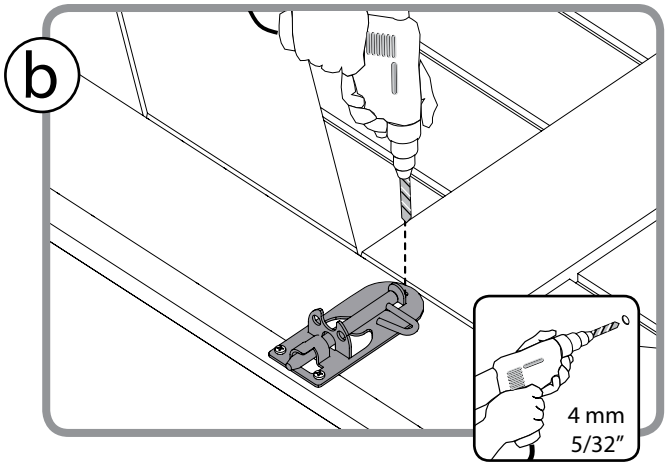

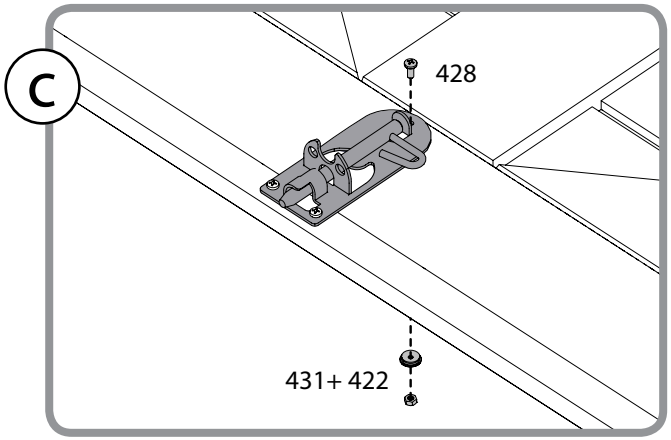

7444 12

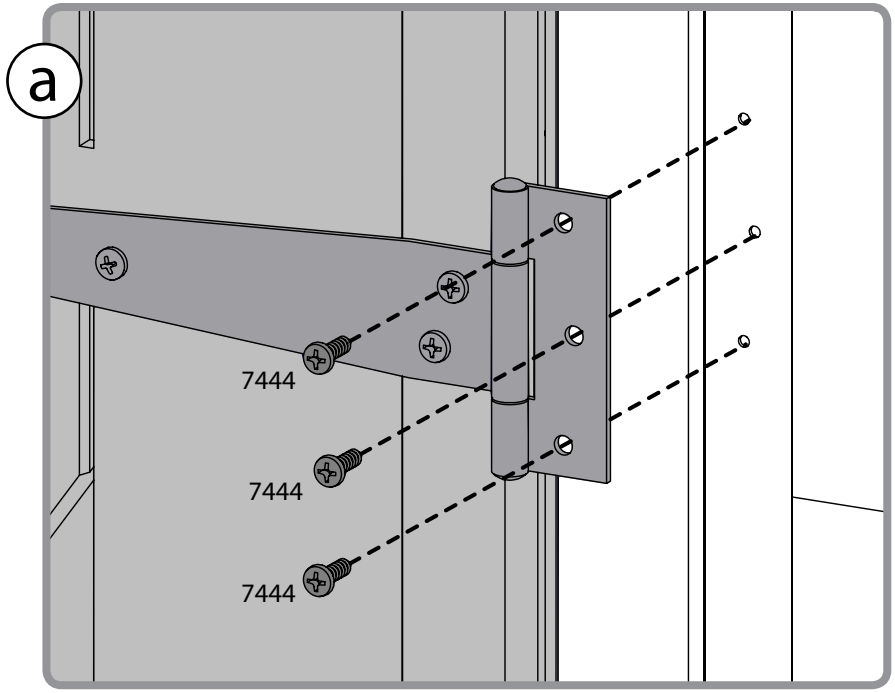

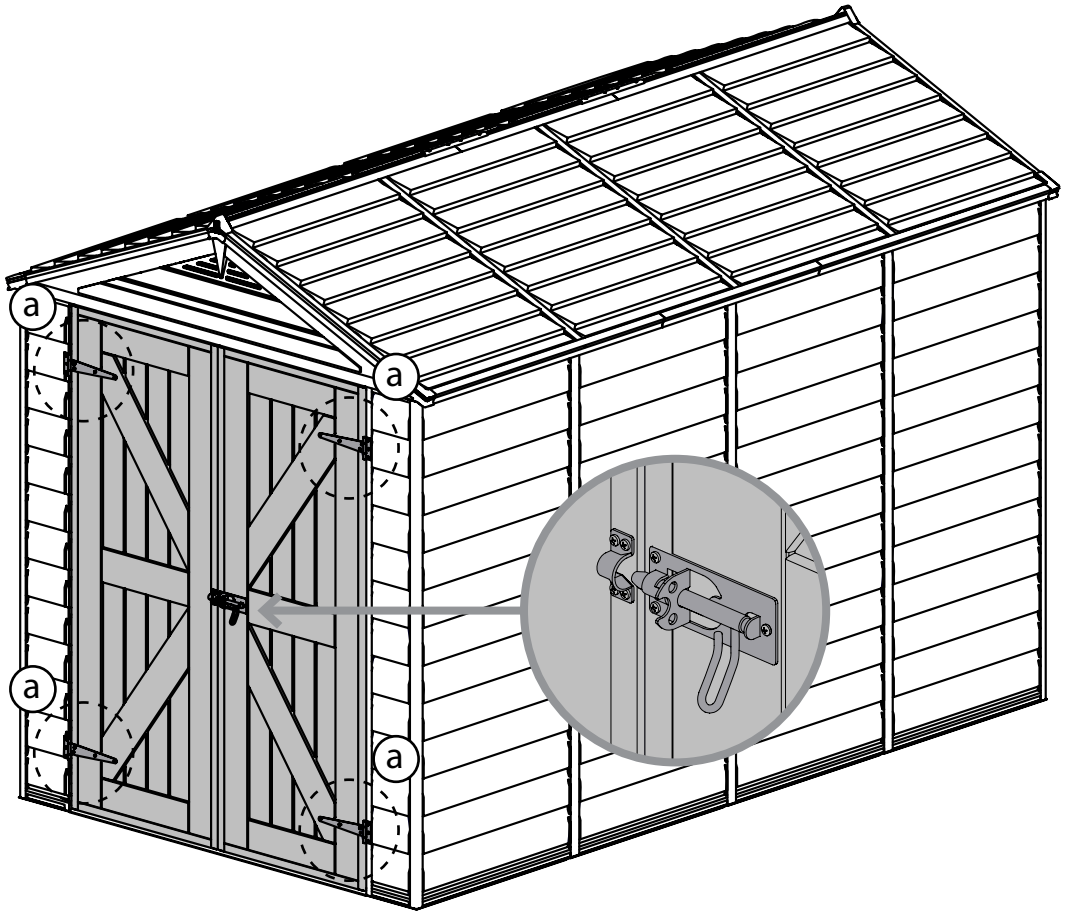

7870 ..... 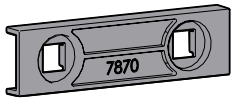

..... 2

7871 ..... 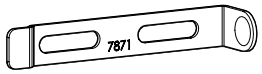

..... 2

7442 .....
..... 4

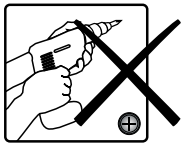

a

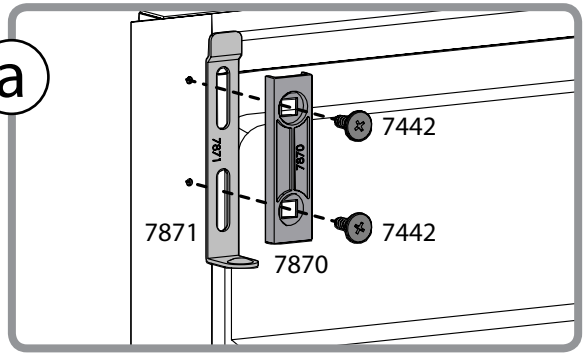

b

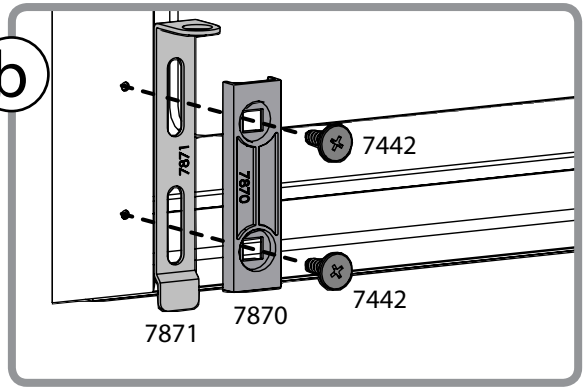

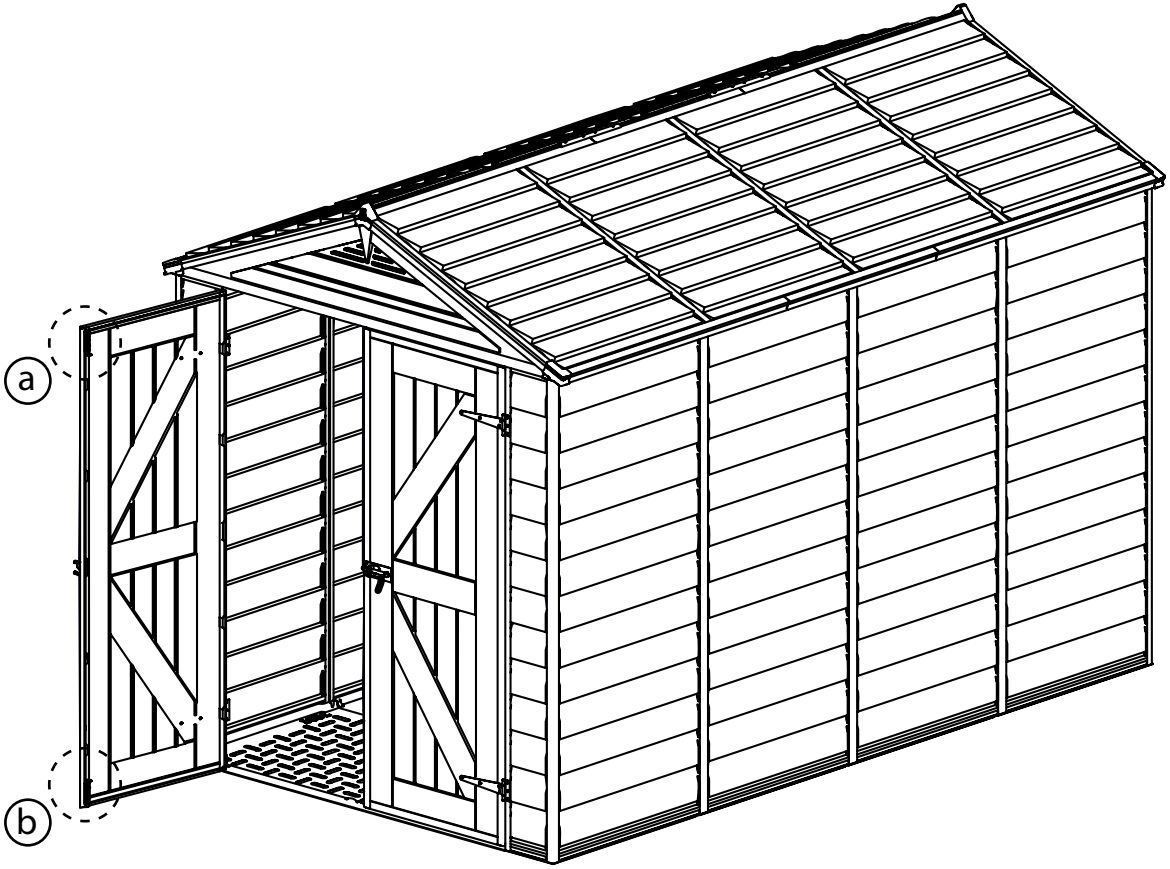

466 1

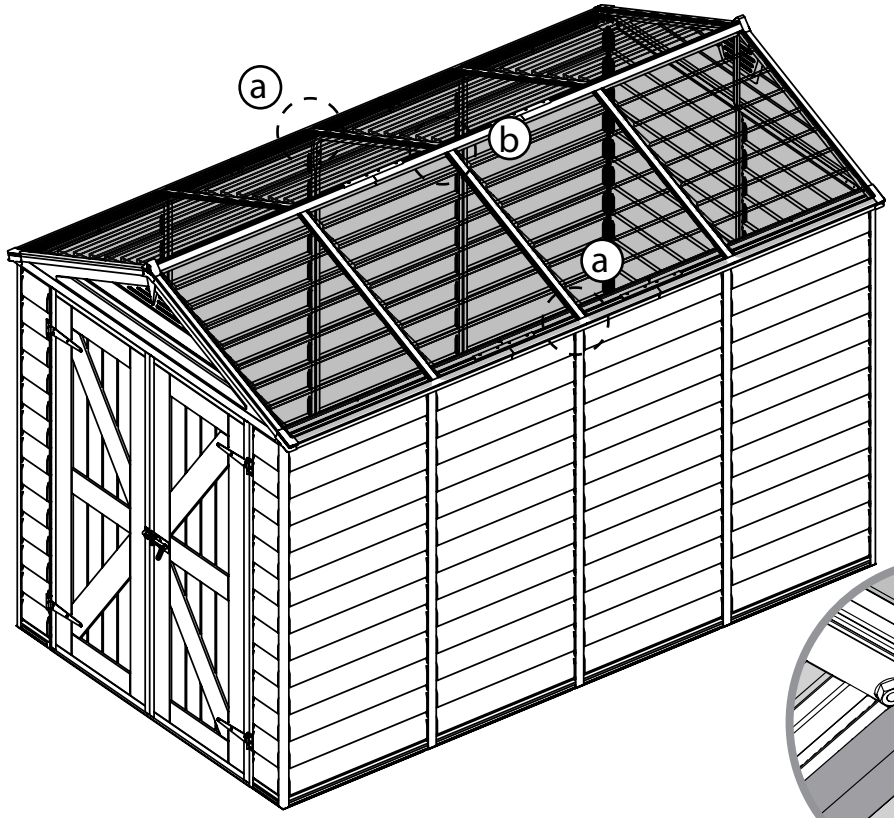

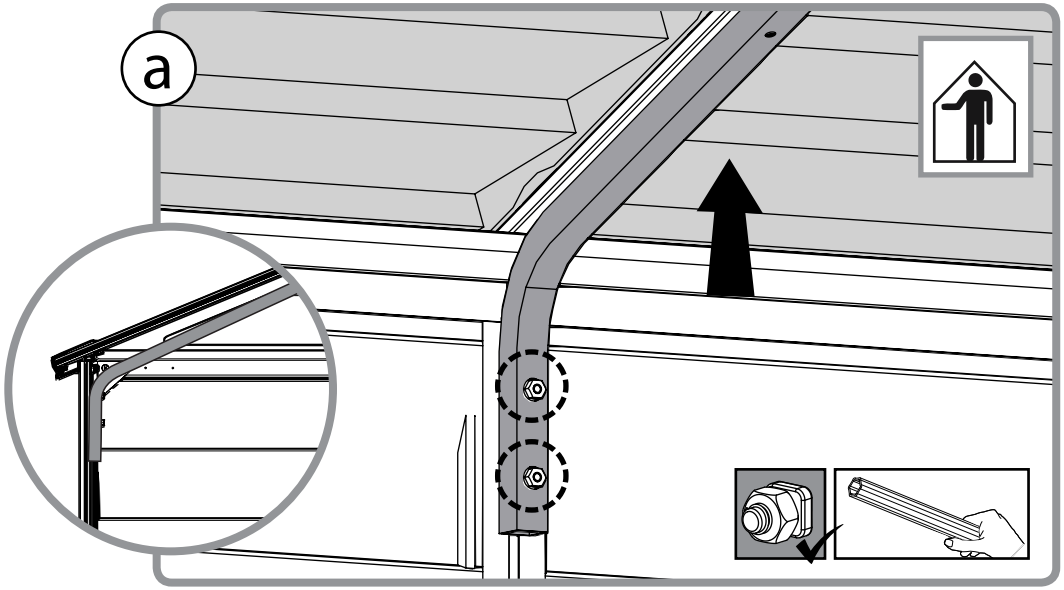

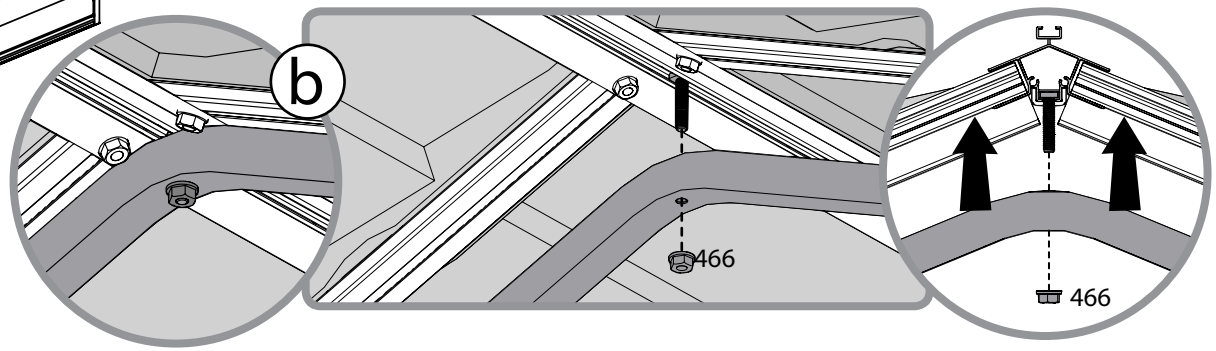

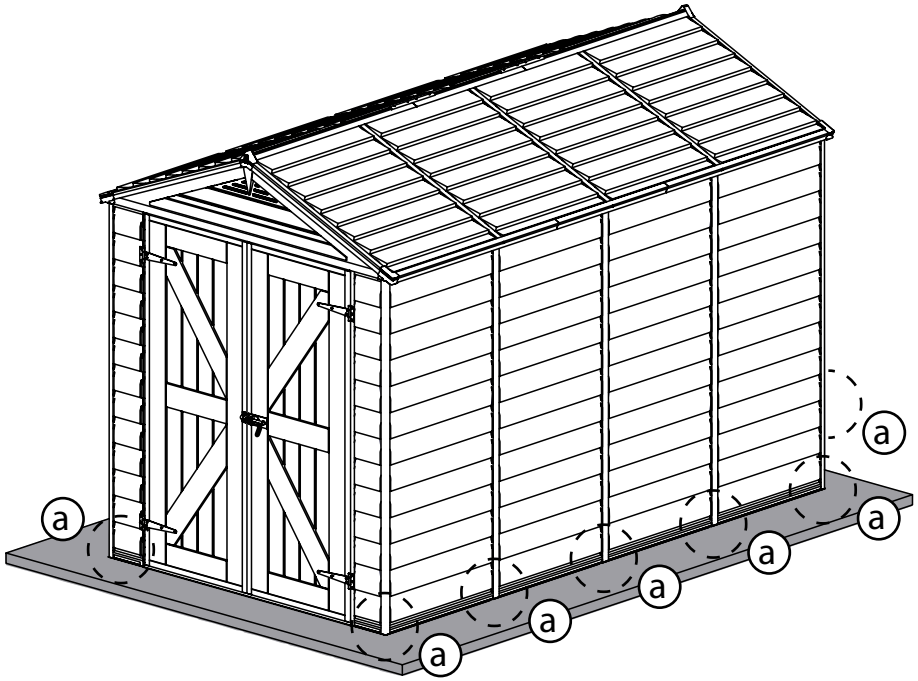

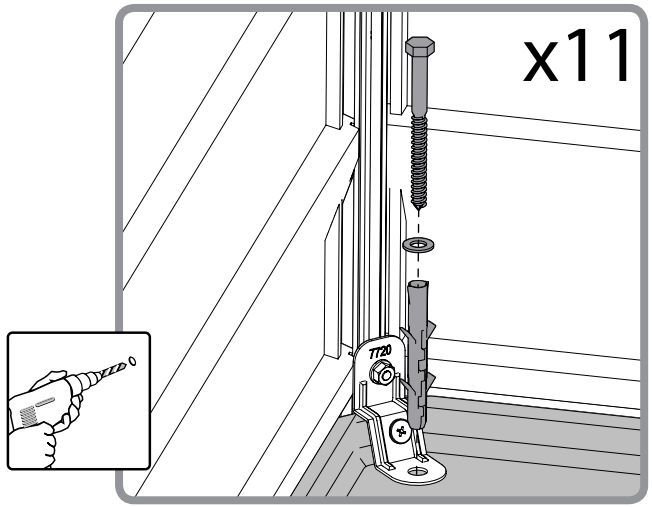

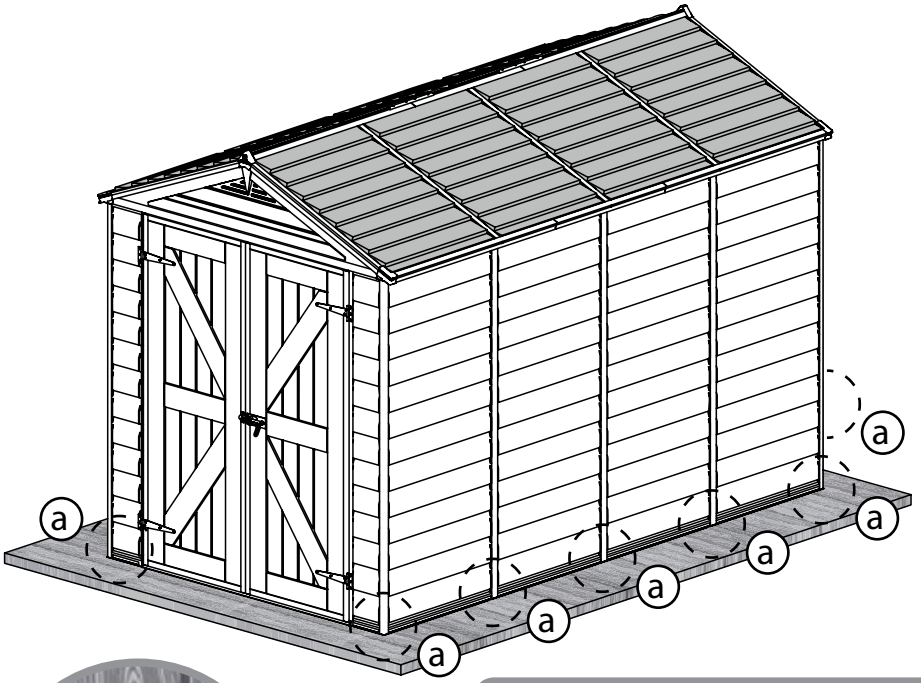

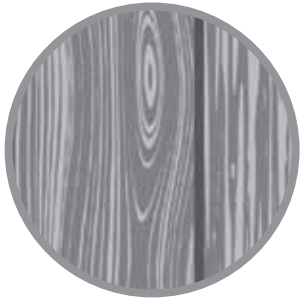

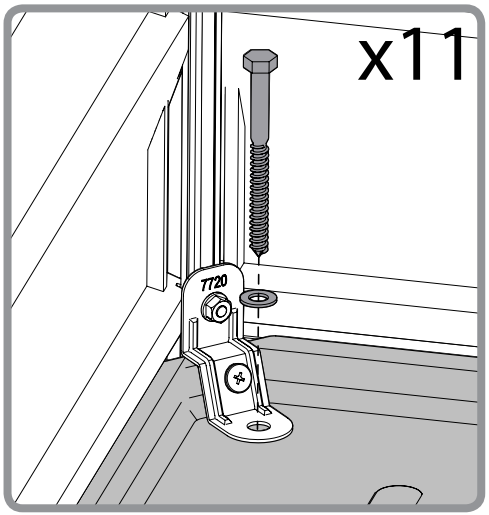

master_6x10_TAN_SkyLight_shed_V1